JIKA

TIGO

2.5621.1
2.5721.1
2.5621.2
2.5721.2

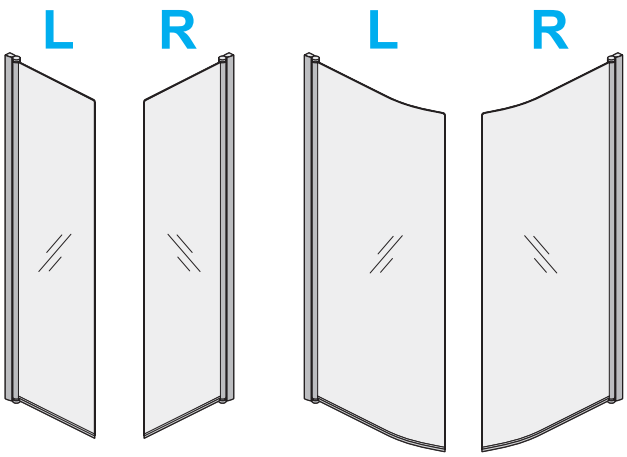

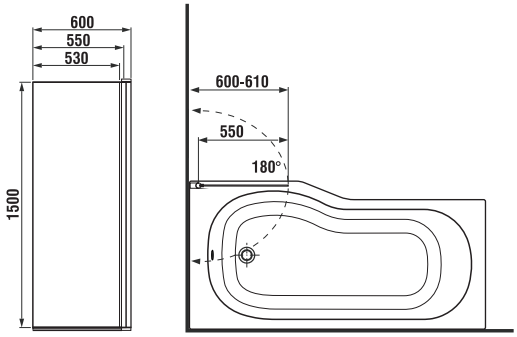

2.5621.2
2.5721.2

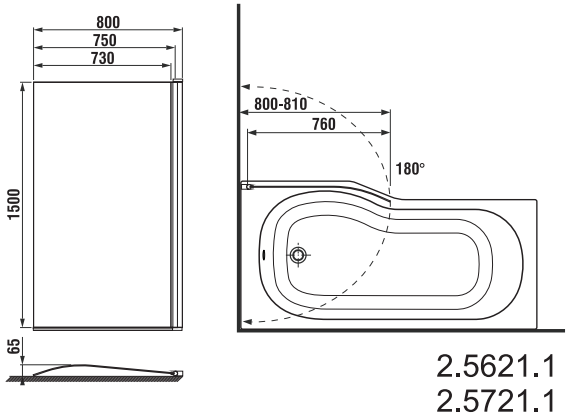

2.5621.1
2.5721.1

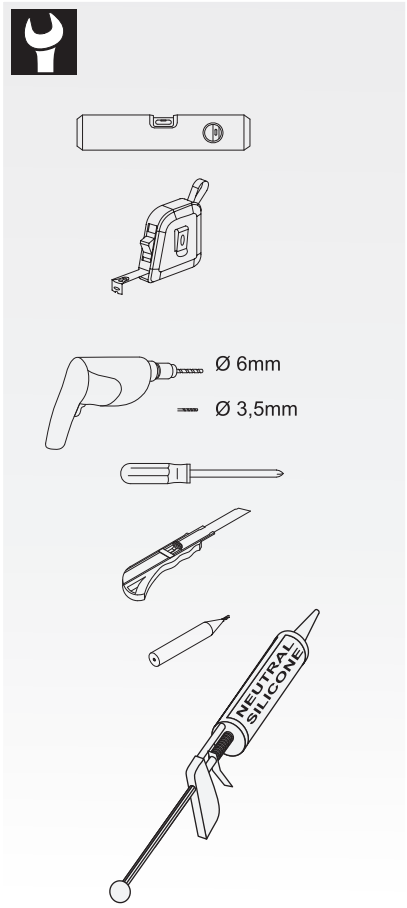

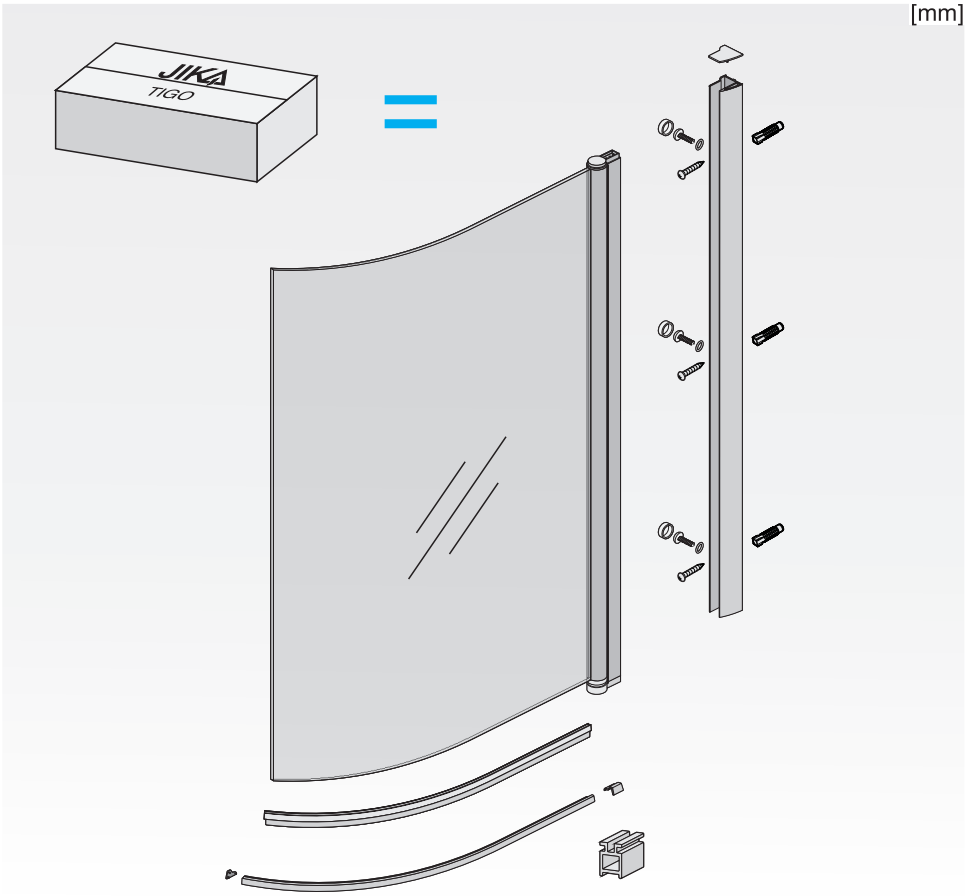

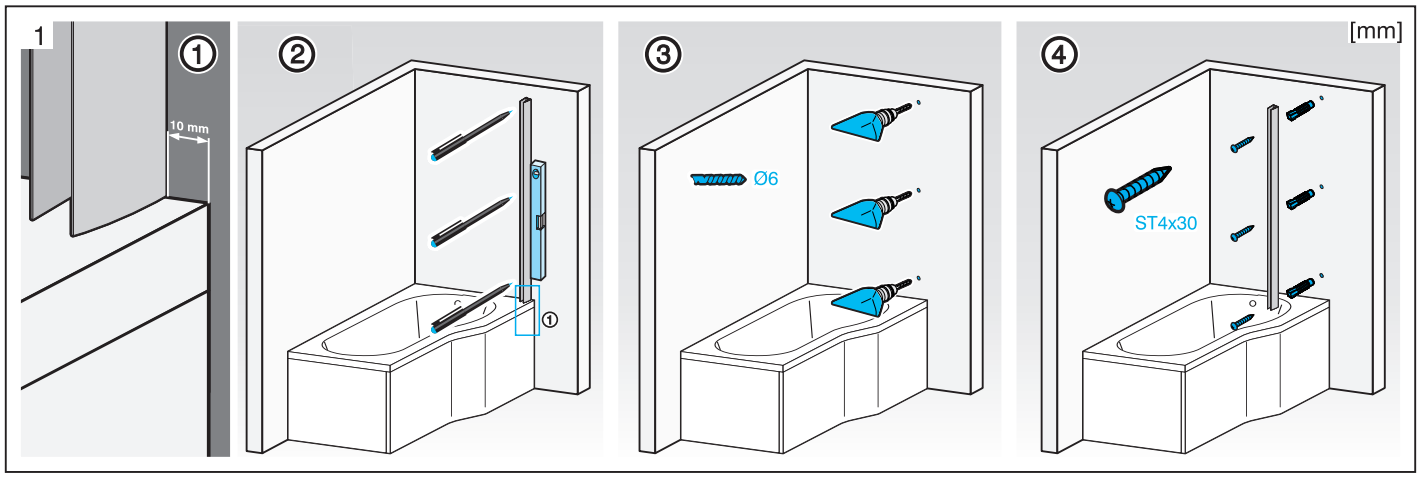
1
[mm]
10 mm
Ø6
ST4x30

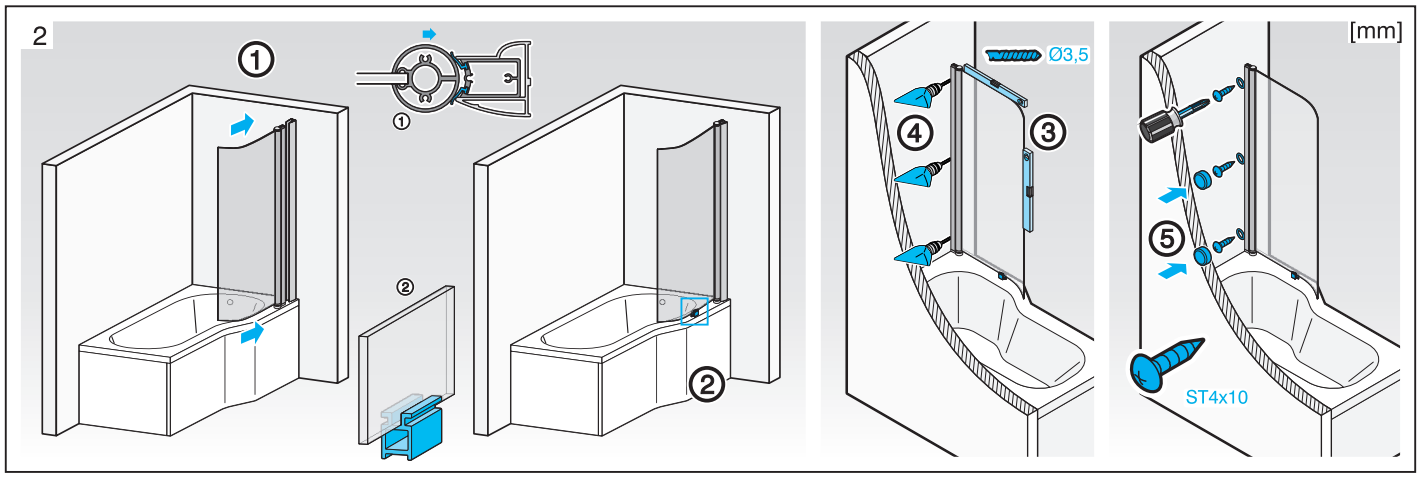
2
[mm]
Ø3,5
ST4x10

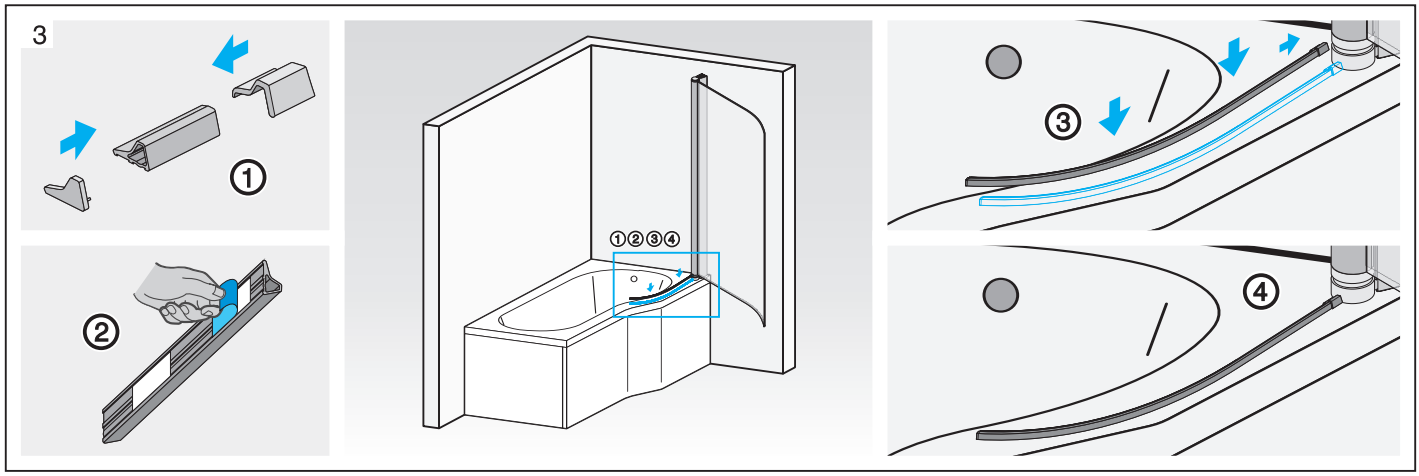
3

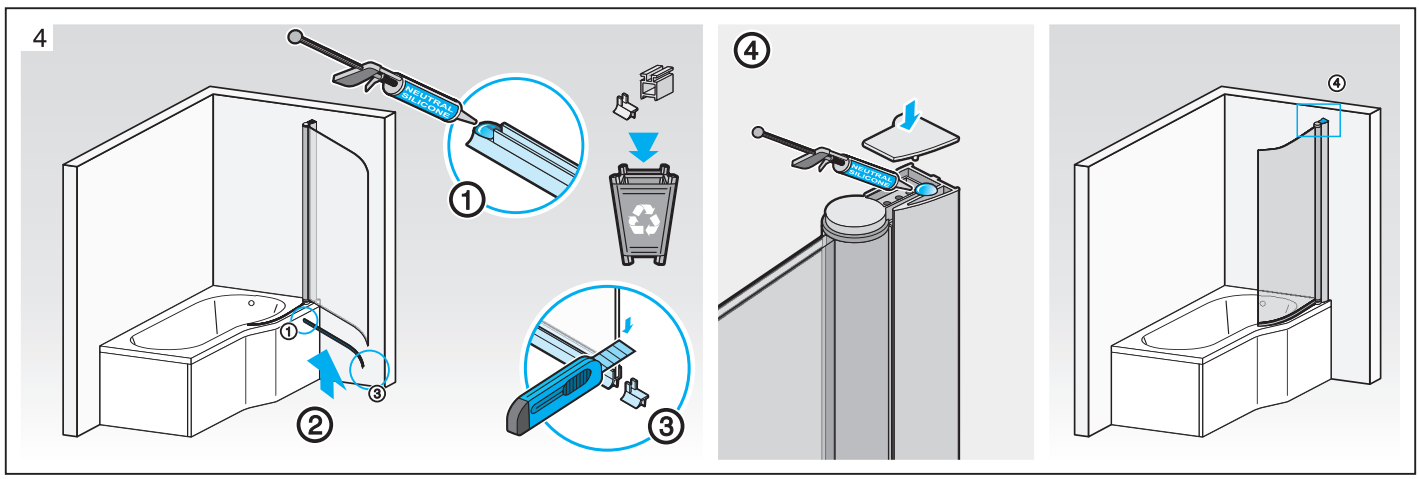
4
NEUTRAL SILICONE

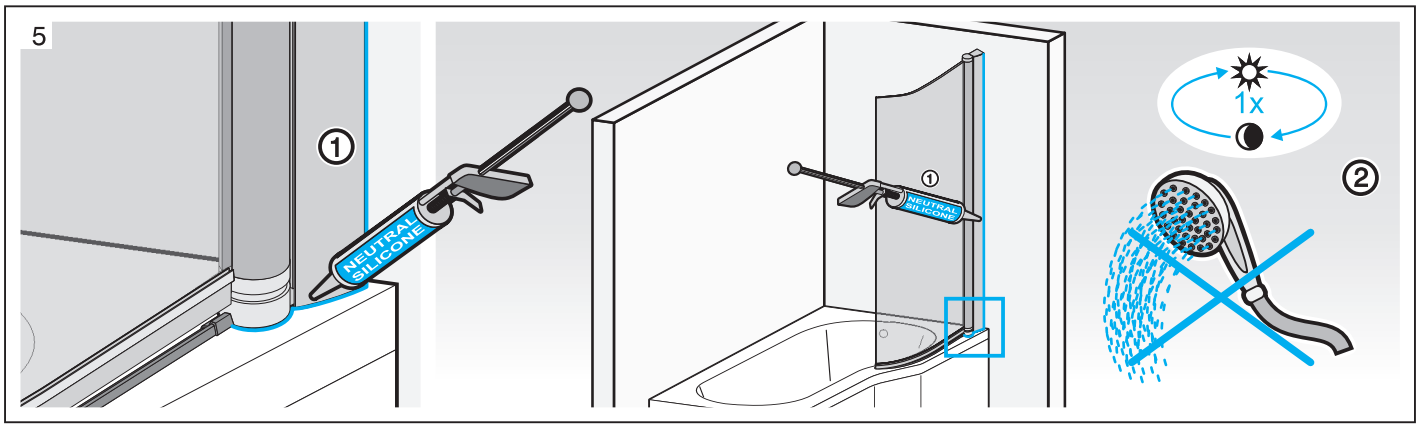
5
1
NEUTRAL SILICONE
1
NEUTRAL SILICONE
1x
2

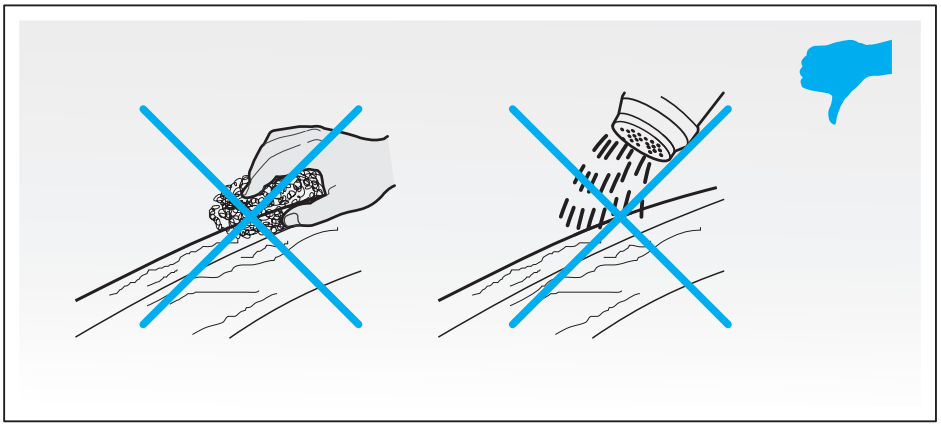

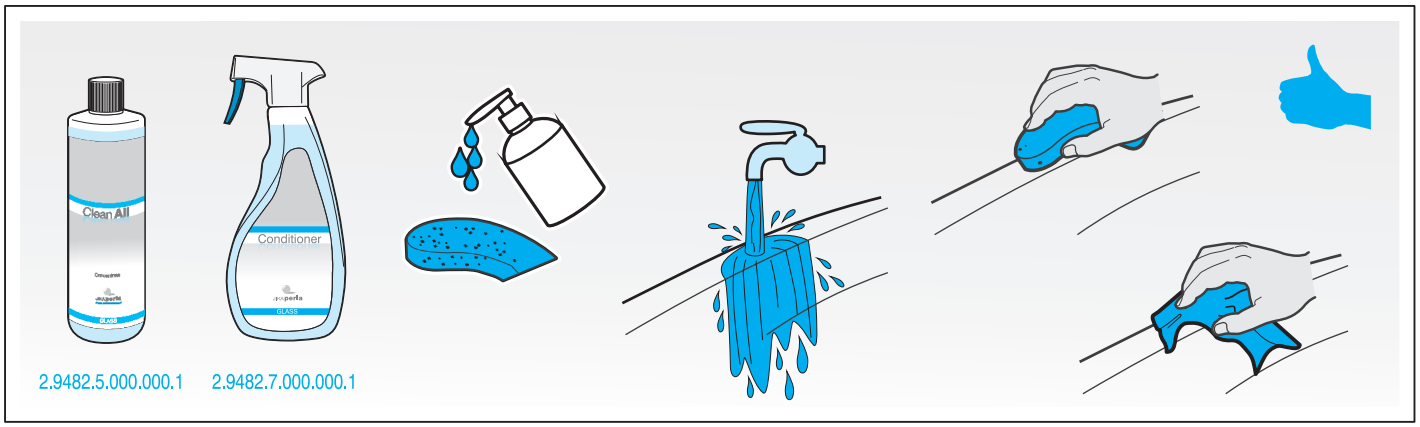
Clean All
Conditioner
2.9482.5.000.000.1
2.9482.7.000.000.1

LAUFEN CZ s.r.o.
V Tůních 3/1637
120 00 Praha 2
Česká republika
Fax: +420/296 337 713
e-mail: marketing@cz.laufen.com
www.jika.cz

LAUFEN Italia s.r.l.
Via Leonardo da Vinci, 24
I-20080 Casarile (MI)
Fax: +39 02 905 21 74
roca_italia@roca-italia.com
www.jika.eu

ООО «Рока Сантехника»:
187000, Ленинградская обл.,
г. Тосно, ул. Промышленная, д. 7
Тел.: + 7 (812) 347 94 49
Факс: +7 (812) 347 94 50
www.jika.ru

LAUFEN GmbH
Feincheswiese 17
D-56424 Staudt
Fax: +49 2602 9493 355
www.jika.eu

LAUFEN Ltd.
LaufenHouse
Crab Apple Way
Vale Park, Evesham
Worcestershire, WR11 1GP
Fax: +44 (0)1386 765 502
www.jika.eu

LAUFEN France
19-21, rue de Bretagne
ZI des Bethunes
95310 St Ouen L'Aumône Cedex
Fax: +33 1 34 64 13 55
www.jika.eu

LAUFEN Benelux BV
Postbus 2702
NL-3800 GG Amersfoort
Fax: +31 (0)33 450 20 91
info@laufen.nl
www.jika.eu

LAUFEN SK s.r.o.
Štefanovičova 12
811 04 Bratislava
Slovenská republika
Fax: +421/2/526 210 25
office.bratislava@sk.laufen.com
www.jika.eu

LAUFEN CZ s.r.o.
Ördögárok u, 121
H- 1029 Budapest
Magyarország
Fax: +36/1/376 96 24
office.budapest@hu.laufen,com
www.jika.eu

LAUFEN CZ s.r.o.
Pae 25-8, 11414
Tallinn, Estonia
fax: +372 6215 569
office.tallinn@ee.laufen.com
office.riga@lv.laufen.com
www.jika.eu

Laufen CZ s.r.o. Ukraine
Kiev 04128
19, Ak. Tupoleva str., office "Laufen"
tel.: +380-(44)-499-0620
fax: +380-(44)-499-0621
office.kiev@ua.laufen.com
www.jika.eu

LAUFEN CZ s.r.o.
Ul. Ivana Regenta 2
SI-6310 IZOLA, Slovenia
Tel. +386(0)5 640 12 12
Mob. +386(0)31 342 567
Fax +386(0)5 640 12 12
office.ljubljana@si.laufen.com
www.jika.eu

LAUFEN CZ s.r,o.
Užupio g. 30
Vilnius, LT- 01203
Lietuva
Fax: +370/5/215 30 76
el. pašto adresas:
office.vilnius@lt.laufen.com
www.jika.eu

LAUFEN CZ s.r.o.
Jagodno 102
10415 Novo Čiče
Hrvatska
Tel./Fax +385 1 619 56 76
office.zagreb@hr.laufen.com
www.jika.eu

LAUFEN in Poland
Roca Polska Sp. z o.o.
ul. Wyczółkowskiego 20
44-109 Gliwice
Fax: +48/32/339 41 01
biuro@roca.pl
www.jika.eu

LAUFEN CZ s.r.o.
Str. Matei Basarab nr. 82
500008 Brasov
Tel./Fax +40 268 413 609
Mobil: +40 749 075 174
office.bucharest@ro.laufen.com
www.jika.eu

CE

LAUFEN CZ s.r.o.
V TŮNÍCH 3/1637
12000 PRAHA 2, CZ

12

EN 14428

02/2012 2.9437.7.000.000.1 Z&C