VYBRALI JSME PRO VÁS

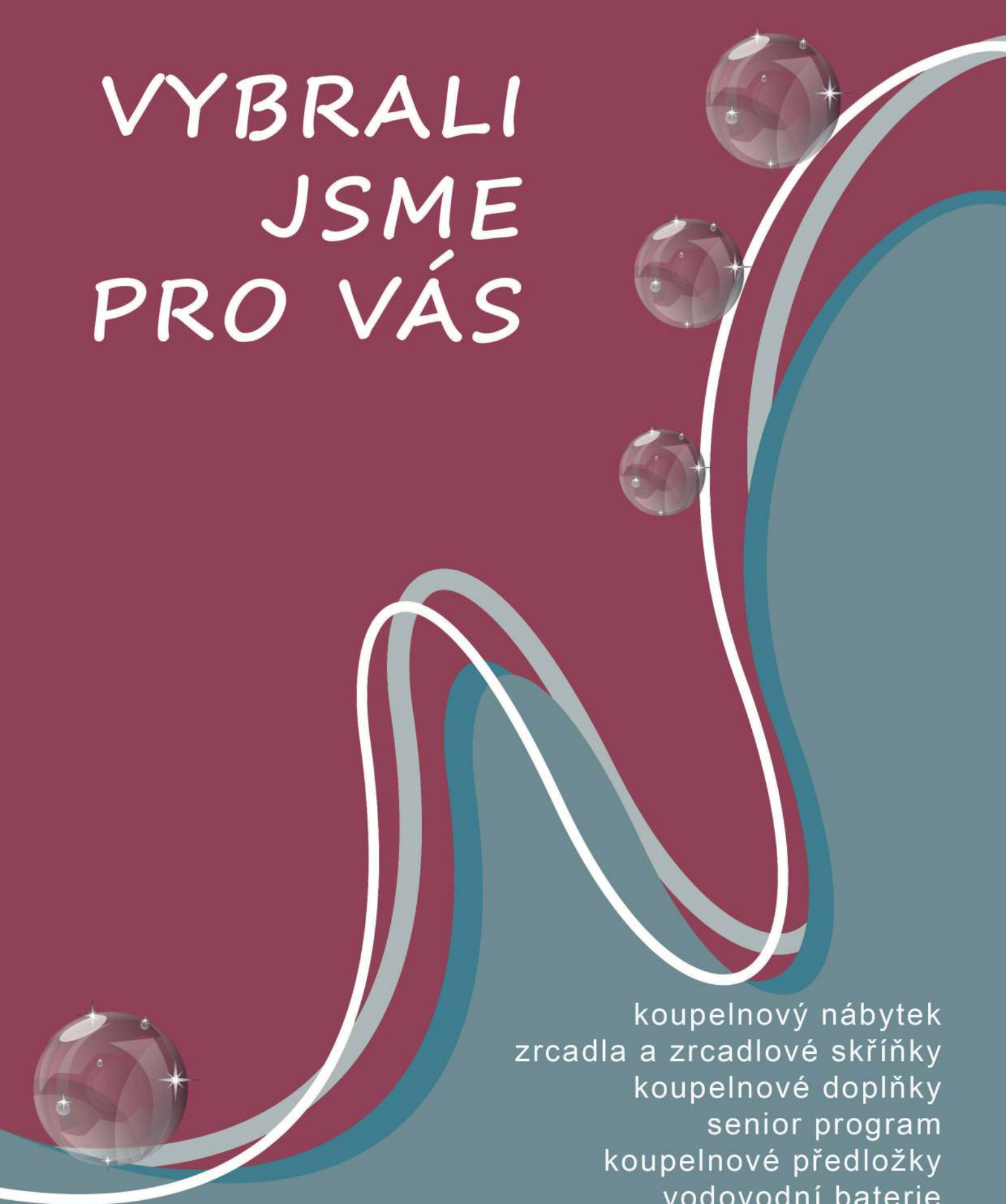

koupelnový nábytek
zrcadla a zrcadlové skříňky
koupelnové doplňky
senior program
koupelnové předložky
vodovodní baterie
sprchový program
sanitární keramika, WC sedátka
koupelnové radiátory
akrylátové vany, dřezy
sprchové vaničky, kouty a boxy

MALOOBCHODNÍ
ceny s DPH

2018 | 02

OBSAH KATALOGU

			STRANA
KOUPELNOVÝ NÁBYTEK	SELLA SILVER		2
	SELLA WHITE		3
	SELLA GOLD		4
	DUERO		5 - 6
	MARACANA		7 - 8
	LUCCA		9 - 10
KOUPELNOVÉ SKŘÍŇKY	JOKEY - MDF s osvětlením		11 - 12
	JOKEY - plastové s/bez osvětlení		13 - 14
ZRCADLA A OSVĚTLENÍ	IMAGOLUX		15 - 16
KOUPELNOVÉ DOPLŇKY	SANIBELLA		17 - 20
	RIDDER vacuum system		21 - 23
PŘEDLOŽKY A ROHOŽE	RIDDER		24 - 26
SENIOR PROGRAM	RIDDER		27 - 33
VODOVODNÍ BATERIE	JB SANITARY	SLIM	34 - 36
		FINERY	36 - 37
		TIRA	38 - 39
		WAT	39 - 40
		HEDA, příslušenství	40 - 41
SPRCHOVÝ PROGRAM	RIDDER		42 - 48
INSTALAČNÍ SETY	ALCAPLAST, JIKA		49
SANITÁRNÍ KERAMIKA	JIKA EUROLINE		50
KLOZETOVÁ SEDÁTKA	RIDDER		51 - 54
KOUPELNOVÉ RADIÁTORY	NERIET		55 - 57
AKRYLÁTOVÉ VANY	VAGNERPLAST		58 - 63
SPRCHOVÉ VANIČKY	SANSWISS TRACY		64
SPRCHOVÉ KOUTY A BOXY	AKČNÍ SETY		65 - 67

SELLA SILVER

TOP

- skříňky v bílé barvě s povrchovou úpravou vysokého lesku
- dvířka MDF jsou osazena panty se zpomalovacím systémem tichého dovírání
- doplňkové skříňky jsou připraveny pro univerzální montáž dvířek na levou nebo pravou stranu
- elegantní pochromovaná madla (kovová)
- umyvadlo SELLA s pohodlným umývacím prostorem a chromovanou krytkou přepadu
- 4 ks výškově nastavitelných nožiček pro vodorovné usazení spodní skříňky
- všechny skříňky je možné použít i jako závěsné (bez nastavovacích nožiček) v tomto případě je nutné umyvadlo připevnit na stěnu samostatně

DODÁVÁME VE SMONTOVANÉM STAVU !

skříňka s umyvadlem
(včetně nožiček)

SELLA SILVER 45 **2 600 Kč**
obj.č. MK25571
š.45 × v.87 × hl.34 cm

SELLA SILVER 50 **2 700 Kč**
obj.č. MK25572
š.50 × v.87 × hl.41 cm

SELLA SILVER 55 **2 800 Kč**
obj.č. MK25573
š.55 × v.87 × hl.43 cm

SELLA SILVER 60 **2 900 Kč**
obj.č. MK25574
š.60 × v.87 × hl.47 cm

SELLA SILVER **1 300 Kč**
závěsná skříňka
obj.č. MK35319
š.35 × v.60 × hl.22 cm

SELLA SILVER **3 800 Kč**
vysoká skříňka (včetně nožiček)
obj.č. MK35320
š.35 × v.180 × hl.30 cm

SELLA SILVER **2 400 Kč**
nízká skříňka (včetně nožiček)
obj.č. MK35318
š.35 × v.83 × hl.30 cm

JOKEY 19122 **1 960 Kč**
skříňka s osvětlením
obj.č. MK36427
š.60 × v.74 × hl.14 cm
žárovka E27 20W
zrcadlová dvířka
skleněné poličky
zásuvka 220V

AMANDA **1 290 Kč**
zrcadlo s poličkou
obj.č. MK36584
š.50 × v.70
skleněná polička s ocelovými pochromovanými držáky

SELLA WHITE

TOP

- povrchová úprava bílá - vysoký lesk
- dvířka se zapuštěnými kovovými madly (matný chrom)
- plnovýsuvné pojezdy zásuvek u skříněk pod umyvadlo
- doplňková skříňká vysoká má dvířka pouze v PRAVÉM provedení
- závěsná skříňka má dvířka pouze v LEVÉM provedení
- keramické umyvadlo SELLA s pohodlným umývacím prostorem a chromovanou krytkou přepadu
- 4 ks kovových, výškově nastavitelných nožiček (matný chrom)
- všechny skříňky je možné použít i jako závěsné (bez nožiček)
  v tomto případě je nutné umyvadlo připevnit na stěnu samostatně

DODÁVÁME VE SMONTOVANÉM STAVU !

skříňka s umyvadlem
(včetně nožiček)

SELLA WHITE 45 3 600 Kč
obj.č. MK43242 1× zásuvka
š.45 × v.87 × hl.34 cm

SELLA WHITE 50 3 700 Kč
obj.č. MK43243
š.50 × v.87 × hl.41 cm

SELLA WHITE 55 3 800 Kč
obj.č. MK43244
š.55 × v.87 × hl.43 cm

SELLA WHITE 60 3 900 Kč
obj.č. MK43245
š.60 × v.87 × hl.47 cm

SELLA WHITE 1 600 Kč
závěsná skříňka
obj.č. MK43247
š.35 × v.60 × hl.22 cm

SELLA WHITE 2 700 Kč
nízká skříňka (včetně nožiček)
obj.č. MK43246
š.35 × v.83 × hl.30 cm

SELLA WHITE 3 900 Kč
vysoká skříňka (včetně nožiček)
obj.č. MK43248
š.35 × v.180 × hl.30 cm

JOKEY 19122 1 960 Kč
skříňka s osvětlením
obj.č. MK36427
š.60 × v.74 × hl.14 cm
žárovka E27 20W
zrcadlová dvířka
skleněné poličky
zásuvka 220V

AMANDA 1 290 Kč
zrcadlo s poličkou
obj.č. MK36584
š.50 × v.70
skleněná polička s ocelovými pochromovanými držáky

SELLA GOLD

TOP

- korpus -bílý, povrchová úprava - vysoký lesk
- dvířka laminovaná se zapuštěnými kovovými madly (matný chrom)
- plnovýsuvné pojezdy zásuvek u skříněk pod umyvadlo
- doplňková skříňká vysoká má dvířka pouze v PRAVÉM provedení
- závěsná skříňka má dvířka pouze v LEVÉM provedení
- keramické umyvadlo SELLA s pohodlným umývacím prostorem a chromovanou krytkou přepadu
- 4 ks kovových, výškově nastavitelných nožiček (matný chrom)
- všechny skříňky je možné použít i jako závěsné (bez nožiček)
  v tomto případě je nutné umyvadlo připevnit na stěnu samostatně

DODÁVÁME VE SMONTOVANÉM STAVU !

skříňka s umyvadlem
(včetně nožiček)

SELLA GOLD 45 3 600 Kč
obj.č. MK38465 1× zásuvka
š.45 × v.87 × hl.34 cm

SELLA GOLD 50 3 700 Kč
obj.č. MK38466
š.50 × v.87 × hl.41 cm

SELLA GOLD 55 3 800 Kč
obj.č. MK38467
š.55 × v.87 × hl.43 cm

SELLA GOLD 60 3 900 Kč
obj.č. MK38468
š.60 × v.87 × hl.47 cm

SELLA GOLD 1 600 Kč
závěsná skříňka
obj.č. MK38470
š.35 × v.60 × hl.22 cm

SELLA GOLD 2 700 Kč
nízká skříňka (včetně nožiček)
obj.č. MK38469
š.35 × v.83 × hl.30 cm

SELLA GOLD 3 900 Kč
vysoká skříňka (včetně nožiček)
obj.č. MK38471
š.35 × v.180 × hl.30 cm

JOKEY 19122 1 960 Kč
skříňka s osvětlením
obj.č. MK36427
š.60 × v.74 × hl.14 cm
žárovka E27 20W
zrcadlová dvířka
skleněné poličky
zásuvka 220V

AMANDA 1 290 Kč
zrcadlo s poličkou
obj.č. MK36584
š.50 × v.70
skleněná polička s ocelovými pochromovanými držáky

DUERO

- odstín DUB SONOMA
- laminovaná dřevotříska, hrany ABS
- madla MDF, bíle lakovaná
- zásuvky a dvířka jsou opatřeny systémem pomalého a tichého dovírání
- skříňku DUERO 60 je možno instalovat jako stojací na nožičkách (bíle lakované kovové nožičky jsou součástí dodávky) nebo jako závěsnou
- skříňku DUERO 110 je možno instalovat jen jako závěsnou
- doplňková skříňká vysoká DUERO 40 je univerzální s otevíráním dvířek na pravou nebo levou stranu
- možnost výběru z nabídky keramických umyvadel

DODÁVÁME VE SMONTOVANÉM STAVU !

DUERO 60 5 400 Kč
skříňka pod umyvadlo stojací / závěsná
obj.č. MK45066 2× zásuvka
š.60 × v.68,5 (vč. nožiček) × hl.38 cm
(nožičky jsou součástí)

DUERO 40 3 800 Kč
vysoká skříňka závěsná / univerzální L,P
obj.č. MK45078 2× dvířka (vnitřní police)
š.40 × v.120 × hl.30 cm

DUERO 110 4 700 Kč
skříňka pod umyvadlo závěsná
obj.č. MK45072 1× zásuvka, 1× dvířka
š.110 × v.45 × hl.47 cm

DUERO

keramická umyvadla

TOP

Keramická umyvadla pro skříňku DUERO 60

ARNO 40
2 400 Kč
obj.č. MK45067
pr. 41 cm

EBRO 45
3 300 Kč
obj.č. MK45068
45 × 38,5 cm

LEGATO 50
1 100 Kč
obj.č. MK45069
50 × 42 cm

MERO 55
1 300 Kč
obj.č. MK45070
55 × 40,5 cm

ELVA 57
1 300 Kč
obj.č. MK45071
57 × 39 cm

Keramická umyvadla pro skříňku DUERO 110

ORNE 50
1 700 Kč
obj.č. MK45074
50 × 43 cm

SOANA 47
3 600 Kč
obj.č. MK45073
pr. 47 cm

ORNE 60
1 800 Kč
obj.č. MK45075
60 × 43 cm

MARICA 60
1 700 Kč
obj.č. MK45076
60 × 43 cm

MERO 65
1 600 Kč
obj.č. MK45077
65 × 45 cm

MARACANA

TOP

- všechny skříňky jsou pouze v závěsném provedení
- povrchová úprava bílá - vysoký lesk
- dvířka se zapuštěnými kovovými madly (chrom)
- zásuvky a dvířka jsou opatřeny systémem pomalého a tichého dovírání
- doplňkové skříňky mají univerzální otevírání dvířek na levou nebo pravou stranu
- možnost výběru z nabídky keramických umyvadel

DODÁVÁME VE SMONTOVANÉM STAVU !

SELLA VEDEA 2 490 Kč
závěsná skříňka s umyvadlem
1× dvířka
obj.č. MK44270
š.40,5 × v.69 × hl.22 cm

MARACANA 50 4 100 Kč
závěsná skříňka, 2× zásuvka
obj.č. MK45170
bez umyvadla
š.48,4 × v.47 × hl.41,9 cm
umyvadlo ORNE 50

MARACANA 60 4 500 Kč
závěsná skříňka, 2× zásuvka
obj.č. MK45171
bez umyvadla
š.58,4 × v.47 × hl.41,9 cm
umyvadlo ORNE 60, MARICA 60

ORNE 50 1 700 Kč
vhodné pro skříňku MARACANA 50
obj.č. MK45074
50 × 43 cm

ORNE 60 1 800 Kč
vhodné pro skříňku MARACANA 60
obj.č. MK45075
60 × 43 cm

MARICA 60 1 700 Kč
vhodné pro skříňku MARACANA 60
obj.č. MK45076
60 × 43 cm

MARACANA 35 Z 1 900 Kč
závěsná skříňka horní, univerzální L, P
1× dvířka (vnitřní police)
obj.č. MK45173
š.35 × v.60 × hl.21,6 cm

MARACANA 35 V 3 800 Kč
vysoká skříňka závěsná
univerzální L, P
2× dvířka (vnitřní police)
obj.č. MK45172
š.35 × v.170 × hl.29,7 cm

INTEDOOR LUCCA

koupelnový nábytek

LUCCA Skříňky včetně umyvadla s jednou zásuvkou, tiché dovírání, úchytky bílé-lak

LC 65 01
65 (63) x 45 (44) x 46 (44)
8990,-

LC 85 01
85 (83) x 45 (44) x 46 (44)
11130,-

LC 100 01
100 (97) x 46 (45) x 46 (44)
12420,-

LC 120D 01
120 (118) x 46 (45) x 46 (44)
21490,-

LC 65 24
65 (63) x 45 (44) x 46 (44)
8990,-

LC 85 24
85 (83) x 45 (44) x 46 (44)
11130,-

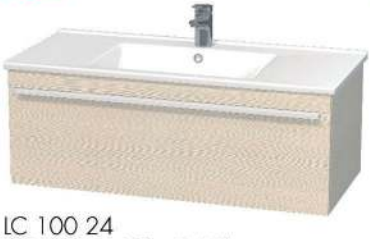

LC 100 24
100 (97) x 46 (45) x 46 (44)
12420,-

LC 120D 24
120 (118) x 46 (45) x 46 (44)
21490,-

LC 65 37
65 (63) x 45 (44) x 46 (44)
8990,-

LC 85 37
85 (83) x 45 (44) x 46 (44)
11130,-

LC 100 37
100 (97) x 46 (45) x 46 (44)
12420,-

LC 120D 37
120 (118) x 46 (45) x 46 (44)
21490,-

LC 65 55
65 (63) x 45 (44) x 46 (44)
8990,-

LC 85 55
85 (83) x 45 (44) x 46 (44)
11130,-

LC 100 55
100 (97) x 46 (45) x 46 (44)
12420,-

LC 120D 55
120 (118) x 46 (45) x 46 (44)
21490,-

LC 65 K011
65 (63) x 45 (44) x 46 (44)
8990,-

LC 85 K011
85 (83) x 45 (44) x 46 (44)
11130,-

LC 100 K011
100 (97) x 46 (45) x 46 (44)
12420,-

LC 120D K011
120 (118) x 46 (45) x 46 (44)
21490,-

INTEDOOR LUCCA

koupelnový nábytek

LUCCA Doplňkové skříňky vysoké, 4 poličky, panty s tichým dovíráním

LC SV 35 L/P 01
35 x 35 x 176,5
7990,-

LC SV 35 L/P 24
35 x 35 x 176,5
7990,-

LC SV 35 L/P 37
35 x 35 x 176,5
7990,-

LC SV 35 L/P 55
35 x 35 x 176,5
7990,-

LC SV 35 L/P K011
35 x 35 x 176,5
7990,-

Keramická umyvadla CeraStyle

Keramické dvojumyvadlo CeraStyle

MHL APLED Zrcadla s integrovaným LED - osvětlením (2 x 7,5,W) Bezdotykový vypínač; IP 44

MHL APLED 60 5690,-
60 x 4 x 70

MHL APLED 70 5930,-
70 x 4 x 70

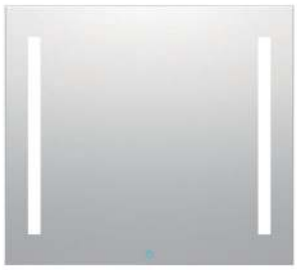

MHL APLED 80 6180,-
80 x 4 x 70

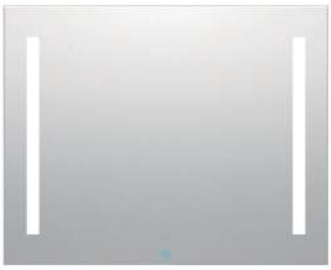

MHL APLED 90 6420,-
90 x 4 x 70

MHL APLED 100 6730,-
100 x 4 x 70

MHL APLED 120 7140,-
120 x 4 x 70

POVRCHY

01
Lak: vysoký lesk/mat

55
Wenge

24
Woodline creme

K011
Borovice krém

37
Ořech dijon

JOKEY

TOP

MDF skříňky s osvětlením

NELMA LINE LED 2 890 Kč
obj.č. MK40300
š.54 × v.63 × hl.15 cm
Led Lights Strips - LED páska
zásuvka 220V

AMPADO 60 LED 2 720 Kč
obj.č. MK39446
š.60 × v.66 × hl.21 cm
2×LED bodové osvětlení
zásuvka 220V

ANCONA LED 4 690 Kč
obj.č. MK39600
š.83 × v.69 × hl.25 cm
2×LED bodové osvětlení
zásuvka 220V

ARBO LED 3 850 Kč
obj.č. MK39602
š.73 × v.63 × hl.16 cm
LED světlo v hliníkovém krytu
zásuvka 220V

DORO LED 2 840 Kč
obj.č. MK39585
š.68 × v.60 × hl.22 cm
2×LED bodové osvětlení
zásuvka 220V

HAVANA LED 3 460 Kč
obj.č. MK40180
š.55 × v.66 × hl.23 cm
3×LED bodové osvětlení
zásuvka 220V

FUNA LED 2 990 Kč
obj.č. MK40177
š.68 × v.60 × hl.22 cm
2×LED bodové osvětlení
zásuvka 220V

MODENA LED 4 450 Kč
obj.č. MK40297
š.83 × v.70 × hl.23 cm
2×LED bodové osvětlení
zásuvka 220V

JARVIS LED 7 590 Kč
obj.č. MK24900
š.80 × v.69 × hl.17 cm
2×LED pásky, 2×LED rampy
zásuvka 220V

JOBA LED 2 970 Kč
obj.č. MK39586
š.63 × v.68 × hl.23,5 cm
1×LED bodové osvětlení
zásuvka 220V

OSLO 90 SP 3 100 Kč
obj.č. MK1455
š.90 × v.58 × hl.16 cm
2x žárovka 25W nebo
žárovka E14 5 - 11W
zásuvka 220V

TAMRUS LED 2 720 Kč
obj.č. MK39588
š.55 × v.63 × hl.22 cm
1×LED bodové osvětlení
zásuvka 220V

NUMA LED 2 470 Kč
obj.č. MK39587
š.58 × v.59,5 × hl.22 cm
1×LED bodové osvětlení
zásuvka 220V

CENTO 50 LS 2 290 Kč
obj.č. MK39608
š.50 × v.65 × hl.14 cm
1×zařivka T5, 8W
zásuvka 220V, hrany šedé

CENTO 60 LS 3 100 Kč
obj.č. MK39607
š.60 × v.65 × hl.17 cm
1×zářivka T5, 8W
zásuvka 220V, hrany šedé

JOKEY

plastové skříňky
bez a s osvětlením
žárovky a zářivky nejsou součástí skříněk

ERGO 1 030 Kč
obj.č. MK1462
š.62 × v.51 × hl.16,5 cm
bez osvětlení

LYMO 725 Kč
obj.č. MK17469
š.58 × v.49,5 × hl.14,5 cm
bez osvětlení

JUNIOR 1 710 Kč
obj.č. MK1460
š.31,5 × v.40 × hl.144 cm
bez osvětlení

KOSMETICKÁ SKŘÍŇKA 1 390 Kč
obj.č. MK39596
š.35 × v.45 × hl.15 cm
bez osvětlení

ARCADE 1 665 Kč
obj.č. MK1434
š.58 × v.50 × hl.15 cm
2x žárovka 40W nebo
2x úsporná žárovka E14 9W
zásuvka 220V

ELDA 1 630 Kč
obj.č. MK22879
š.59 × v.49 × hl.15,5 cm
2x úsporná žárovka
E14 9W - 14W
zásuvka 220V

TOPA ECO 2 420 Kč
obj.č. MK39595
š.60 × v.53 × hl.18 cm
2x úsporná žárovka E14 11W
zásuvka 220V

ANGY 990 Kč
obj.č. MK1438
š.59 × v.50 × hl.15 cm
žárovka 1x 40W nebo úsporná
žárovka E14 9W - 11W
zásuvka 220V

MAX 2 660 Kč
obj.č. MK1435
š.65 × v.54 × hl.17,5 cm
zářivka T8 15W
zásuvka 220V

SWING 4 110 Kč
obj.č. MK1448
š.76 × v.58 × hl.18 cm
zářivka T8 18W
zásuvka 220V

CHICO GL 1 815 Kč
obj.č. MK39591
š.62 × v.52 × hl.18 cm
1x žárovka 25W nebo úsporná
žárovka E14 7W - 11W
zásuvka 220V

RANO 1 209 Kč
obj.č. MK1439
š.59 × v.51 × hl.16 cm
žárovka 2x 25W nebo úsporná
žárovka E14 9W - 11W
zásuvka 220V

RUBÍN 1 810 Kč
obj.č. MK1469
š.60 × v.51 × hl.16 cm
žárovka 2x 40W nebo úsporná
žárovka E14 9W - 11W
zásuvka 220V

SAPHIR 2 060 Kč
obj.č. MK1442
š.60 × v.51 × hl.18 cm
zářivka T8 15W
zásuvka 220V

SALVA 1 495 Kč
obj.č. MK1450
š.59 × v.50 × hl.15,5 cm
žárovka 40W
zásuvka 220V

ANTARIS 2 290 Kč
obj.č. MK1440
š.65 × v.60 × hl.16,5 cm
2x žárovka 40W nebo 2x úsporná
žárovka E14 9W - 14W
zásuvka 220V

IMAGOLUX

zrcadla a osvětlení

5040 260 Kč
obj.č. MK41140
š.40 × v.50 cm

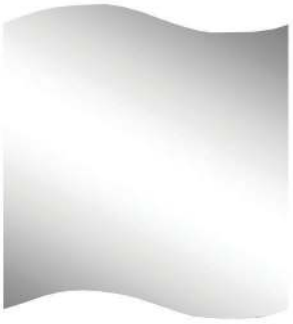

KOBRA XS 410 Kč
obj.č. MK41141
š.40 × v.44 cm

CENTURY 880 Kč
obj.č. MK41142
š.60 × v.80 cm

AMANDA 1 290 Kč
obj.č. MK36584
š.50 × v.70 cm

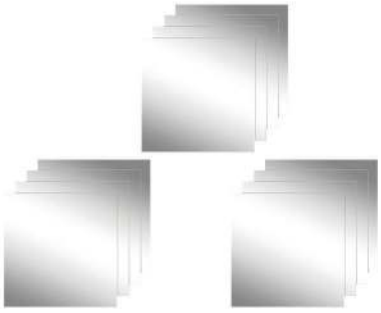

OBKLADY 12ks 270 Kč
obj.č. MK41144
š.15 × v.15 cm

OBKLADY 4ks 310 Kč
obj.č. MK41145
š.30 × v.30 cm

GRADO 1 780 Kč
obj.č. MK41146
š.70 × v.90 cm

TAMINA 740 Kč
obj.č. MK41147
š.50 × v.70 cm

BAIKAL 890 Kč
obj.č. MK41143
š.45 × v.60 cm

MAC 650 Kč
obj.č. MK41177

ICE 795 Kč
obj.č. MK41178

SAM 795 Kč
obj.č. MK41179

TOM 600 Kč
obj.č. MK41175

KIM 670 Kč
obj.č. MK41176

2 × halogen, 2 × 20W
včetně trafa 60W, 12V
ANN 1 590 Kč
obj.č. MK41180

IMAGOLUX

zrcadla s osvětlením

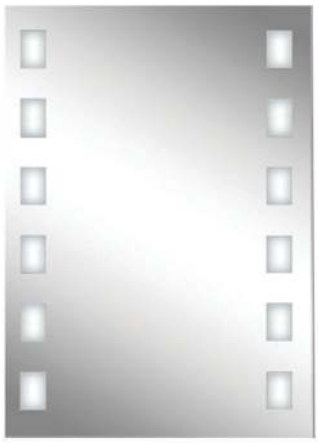

HALIFAX 5 190 Kč
zrcadlo s osvětlením
obj.č. MK41148
š.50 × v.70 cm
2×14W, zářivky T5

LIBATO 60 4 990 Kč
zrcadlo s osvětlením
obj.č. MK41137
š.60 × v.70 cm
2×14W, zářivky T5

LIBATO 90 6 200 Kč
zrcadlo s osvětlením
obj.č. MK41138
š.90 × v.70 cm
2×14W, zářivky T5

ATHEN 4 650 Kč
zrcadlo s osvětlením
obj.č. MK41149
š.60 × v.80 cm
2×14W, zářivky T5

LIBATO 120 7 750 Kč
zrcadlo s osvětlením
obj.č. MK41139
š.120 × v.70 cm
3×14W, zářivky T5

ELVA 50 LED 5 820 Kč
zrcadlo s LED osvětlením
obj.č. MK41135
š.50 × v.80 cm

ELVA 80 LED 6 590 Kč
zrcadlo s LED osvětlením
obj.č. MK41136
š.80 × v.80 cm

SANIBELLA

koupelnové doplňky

všechny kovové prvky a díly jsou vyrobeny z pochromovaných materiálů odolných vůči korozi - mosaz, nerezová ocel, hliník nebo zamak.

500 CC 330 Kč
rohová police se sklem
obj.č. MK1693
š.23 × v.0,6 × hl.23 cm

501/50 CC 330 Kč
police se sklem
obj.č. MK1694
š.50 × v.0,6 × hl.11 cm

501/60 CC 340 Kč
police se sklem
obj.č. MK1695
š.60 × v.0,6 × hl.11 cm

501/70 CC 350 Kč
police se sklem
obj.č. MK1696
š.70 × v.0,6 × hl.11 cm

502/50 CC 460 Kč
police se sklem
obj.č. MK1697
š.50 × v.2,2 × hl.11 cm

502/60 CC 490 Kč
police se sklem
obj.č. MK1698
š.60 × v.2,2 × hl.11 cm

502/70 CC 520 Kč
police se sklem
obj.č. MK1699
š.70 × v.2,2 × hl.11 cm

532/50 CC 1 030 Kč
police se sklem
obj.č. MK1729
š.50 × hl.14,5 cm

532/60 CC 1 080 Kč
police se sklem
obj.č. MK1730
š.60 × hl.14,5 cm

532/70 CC 1 130 Kč
police se sklem
obj.č. MK1731
š.70 × hl.14,5 cm

532/80 CC 1 150 Kč
police se sklem
obj.č. MK1732
š.80 × hl.14,5 cm

503 CC 1 130 Kč
věšák dvoutrubkový
obj.č. MK1700
š.60 × v.6,9 × hl.11 cm

504 CC 660 Kč
věšák
obj.č. MK1701
š.50 × v.3,2 × hl.5,4 cm

509 CC 240 Kč
věšák
obj.č. MK1706
v.6 × hl.6 cm

508 CC 280 Kč
věšák dvojitý
obj.č. MK1705
š.6,4 × v.6,2 × hl.5,3 cm

507 CC 810 Kč
věšák dvouramenný
obj.č. MK1704
š.43 × v.9,2 × hl.3,3 cm

506 CC 1 040 Kč
věšák tříramenný
obj.č. MK1703
š.43 × v.11,2 × hl.3,3 cm

505 CC 1 280 Kč
věšák čtyřramenný
obj.č. MK1702
š.43 × v.13,2 × hl.3,3 cm

510 CC 490 Kč
věšák - 2 háčky
obj.č. MK1707
š.18,8 × hl.5,9 cm

511 CC 550 Kč
věšák - 3 háčky
obj.č. MK1708
š.26,3 × hl.5,9 cm

512 CC 630 Kč
věšák - 4 háčky
obj.č. MK1709
š.33,8 × hl.5,9 cm

513 CC 710 Kč
věšák - 5 háčků
obj.č. MK1710
š.41,3 × hl.5,9 cm

514 CC 770 Kč
věšák - 6 háčků
obj.č. MK1711
š.48,8 × hl.5,9 cm

515 CC 840 Kč
věšák - 7 háčků
obj.č. MK1712
š.56,3 × hl.5,9 cm

529 CC 690 Kč
trojvěšáček pohyblivý
obj.č. MK1726
š.15,2 × v.11,2 × hl.3,3 cm

517 CC 440 Kč
oválný držák ručníku
obj.č. MK1714
š.26,6 × v.17,2 × hl.3,3 cm

531 CC 470 Kč
držák papírových ručníků
obj.č. MK1728
š.26,6 × v.12,1 × hl.3,3 cm

516 CC 270 Kč
držák toaletního papíru
obj.č. MK1713
š.12,8 × v.7,5 × hl.3,3 cm

528 CC 490 Kč
držák toaletního papíru
obj.č. MK1725
š.14,2 × v.12,5 × hl.3,3 cm

541 CC 410 Kč
držák zubních kartáčků
obj.č. MK1741
š15,2 × v.5,9 × hl.7 cm

521 CC 520 Kč
WC štětka
obj.č. MK1718
š.9,8 × v.37 × hl.15 cm

539 CC 760 Kč
WC štětka s krytem
obj.č. MK1739
š.10,2 × v.38 × hl.14,4 cm

530 CC 530 Kč
dávkovač tekutého mýdla
obj.č. MK1727
š.12,6 × v.16,4 × hl.11 cm

518 CC 330 Kč
držák s kelímkem
obj.č. MK1715
š.7,2 × v.9,7 × hl.11,3 cm

519 CC 490 Kč
držák s kelímky
obj.č. MK1716
š.14,8 × v.9,7 × hl.10,2 cm

520 CC 340 Kč
mýdlenka
obj.č. MK1717
š.13 × v.7,2 × hl.13 cm

542 CC 380 Kč
mýdlenka s magnetem
obj.č. MK1742
v.6,2 × hl.7,4 cm

522 CC 450 Kč
mýdlenka
obj.č. MK1719
š.13,5 × v.2,5 × hl.9 cm

523 CC 530 Kč
mýdlenka
obj.č. MK1720
š.21 × v.3 × hl.12,5 cm

524 CC 460 Kč
rohová mýdlenka
obj.č. MK1721
š.21,2 × v.3 × hl.10,8 cm

525 CC 550 Kč
rohová mýdlenka
obj.č. MK1722
š.26,2 × v.3 × hl.13,3 cm

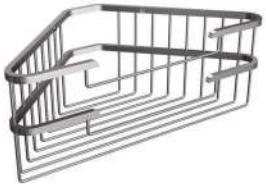

526 CC 960 Kč
rohová poličkа
obj.č. MK1723
š26,2 × v.10 × hl.13,3 cm

527 CC 980 Kč
poličkа
obj.č. MK1724
š.21 × v.10 × hl.12,5 cm

544 CC 681 Kč
mýdlenka
obj.č. MK1743
š.13,5 × v.2,5 × hl.9,4 cm

545 CC 770 Kč
mýdlenka
obj.č. MK1744
š.21 × v.3 × hl.12,9 cm

546 CC 730 Kč
rohová mýdlenka
obj.č. MK1745
š.21,2 × v.3 × hl.10,8 cm

547 CC 810 Kč
rohová mýdlenka
obj.č. MK1746
š.26,2 × v.3 × hl.13,3 cm

548 CC 1 240 Kč
rohová poličkа
obj.č. 1747
š.26,2 × v.10 × hl.13,3 cm

549 CC 1 210 Kč
polička
obj.č. MK1748
š.21 × v.10 × hl.12,9 cm

533 CC 420 Kč
kruhový držák ručníku
obj.č. MK1733
š.21 × v.21 × hl.4,4 cm

534 CC 960 Kč
dlouhý držák
obj.č. MK1734
š.28,1 × hl.6,6 cm

535 CC 890 Kč
krátký držák
obj.č. MK1735
š.18,1× hl.6,6 cm

536 CC 1 515 Kč
lomený držák
obj.č. MK1736
š35,1 × v.17,8 × hl.6,7 cm

537 CC 1 740 Kč
lomený držák s mýdlenkou
obj.č. MK1737
š.39,3 × v.18,8 × hl.10,3 cm

538 CC 1 570 Kč
rovný držák s mýdlenkou
obj.č. MK1738
š.40,2 × hl.10,4 cm

ZRCADLA S RÁMEM

LR01 CC 1 210 Kč
š.40 × v.65 cm obj.č. MK1749

LR02 CC 1 290 Kč
š.50 × v.69 cm obj.č. MK1750

LR03 CC 1 380 Kč
š.60 × v.74 cm obj.č. MK1751

540 CC 860 Kč
držáky zrcadla s rámem - 2ks
š.2,8 × 6,2 × 4 cm
držáky umožňují naklápění zrcadla

ZÁVĚSNÁ ZRCADLA S FAZETOU

zrcadla mají připravené a nalepené závěsy, které umožňují svislé nebo vodorovné zavěšení

L1/H	50 × 40	**430 Kč**	obj.č. MK1755
L2/H	50 × 60	**580 Kč**	obj.č. MK1756
L3/H	50 × 70	**660 Kč**	obj.č. MK1757
L4/H	50 × 80	**720 Kč**	obj.č. MK1758
L5/H	50 × 90	**810 Kč**	obj.č. MK1759
L6/H	50 × 100	**850 Kč**	obj.č. MK1760
L7/H	50 × 120	**980 Kč**	obj.č. MK1761
L8/H	60 × 70	**690 Kč**	obj.č. MK1762
L9/H	60 × 80	**840 Kč**	obj.č. MK1763
L10/H	60 × 90	**880 Kč**	obj.č. MK1764
L11/H	60 × 100	**950 Kč**	obj.č. MK1765
L12/H	60 × 120	**1 100 Kč**	obj.č. MK1766
L13/H	30 × 40	**290 Kč**	obj.č. MK1767
L14/H	30 × 50	**400 Kč**	obj.č. MK1768
L15/H	40 × 60	**520 Kč**	obj.č. MK1769

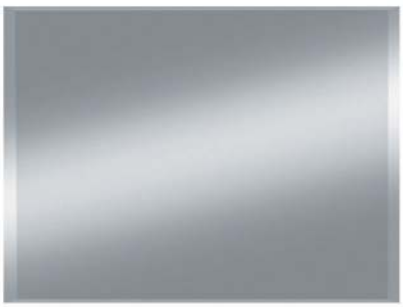

RIDDER

koupelnové doplňky bez vrtání
VACUUM SYSTEM
kombinace chrom - nerez / plast

POLIČKA
obj.č. MK42584 **710 Kč**
š.25 × v.9,5 × hl.14,2 cm
lze použít háček k poličkám obj.č. MK42593

POLIČKA
obj.č. MK42588 **875 Kč**
š.35 × v.9,5 × hl.18,7 cm
lze použít háček k poličkám obj.č. MK42593

ROHOVÁ POLIČKA
obj.č. MK42592 **820 Kč**
š.24,9 × v.9,4 × hl.24,9 cm
lze použít háček k poličkám obj.č. MK42593

MÝDLENKA
obj.č. MK42596 **360 Kč**
š.13 × v.8 × hl.12,2 cm
lze použít háček k poličkám obj.č. MK42593

HÁČEK K POLIČKÁM
obj.č. MK42593 **75 Kč**
š.1,2 × v.4,8 × hl.2,4 cm

DRŽÁK NA FÉN
obj.č. MK42600 **480 Kč**
š.12,7 × v.6,5 × hl.12,7 cm

DRŽÁK HOLÍCÍHO STROJKU
obj.č. MK43172 **544 Kč**
š.14,5 × v.8,5 × hl.9,7 cm

POLIČKA
obj.č. MK42590 **820 Kč**
š.25,5 × v.20,8 × hl.13,3 cm

POLIČKA
obj.č. MK42589 **820 Kč**
š.30 × v.14,6 × hl.11,5 cm

DRŽÁK S KELÍMKEM
obj.č. MK42594 **370 Kč**
š.6,5 × v.9,5 × hl.12,7 cm

MÝDLENKA S MISKOU
obj.č. MK42595 **340 Kč**
š.10,5 × v.6,5 × hl.14 cm

VĚŠÁK NA OBLEČENÍ
obj.č. MK43174 **653 Kč**
š.10 × v.16,8 × hl.7,2 cm

DRŽÁK S KOSMETICKÝM ZRCÁTKEM
obj.č. MK43176 **544 Kč**
š.15 × v.24 × hl.4 cm

VĚŠÁK RUČNÍKU
obj.č. MK42597 **350 Kč**
š.15,3 × v.20,5 × hl.3,2 cm

KRUHOVÝ VĚŠÁK RUČNÍKU
obj.č. MK42598 **360 Kč**
š.18,5 × v.21,4 × hl.7,2 cm

VĚŠÁK RUČNÍKU
obj.č. MK42608 **570 Kč**
š.55,5 × v.7,5 × hl.7,2 cm

VĚŠÁK S HÁČKY
obj.č. MK42609 **580 Kč**
š.55,5 × v.7 × hl.4,7 cm

VĚŠÁK DVOJITÝ
obj.č. MK42607 **250 Kč**
š.6,5 × v.6,5 × hl.6,5 cm

VĚŠÁK
obj.č. MK42606 **150 Kč**
š.6,5 × v.10,4 × hl.3,5 cm

VĚŠÁK
obj.č. MK42605 **190 Kč**
š.6,5 × v.10,5 × hl.4,2 cm

DRŽÁK (poznámky a vzkazy)
obj.č. MK42610 **160 Kč**
š.5,5 × v.5,5 × hl.4,1 cm

DRŽÁK TOALETNÍHO PAPÍRU
obj.č. MK42604 **380 Kč**
š.16,5 × v.17 × hl.3,4 cm

DRŽÁK TOALETNÍHO PAPÍRU
obj.č. MK43173 **327 Kč**
š.17,8 × v.6,5 × hl.7,4 cm

DRŽÁK 2KS ZUBNÍCH KARTÁČKŮ
obj.č. MK43178 **154 Kč**
š.5,5 × v.5,5 × hl.6 cm

DRŽÁK 4KS ZUBNÍCH KARTÁČKŮ
obj.č. MK43179 **163 Kč**
š.8 × v.5,5 × hl.4,8 cm

UNIVERZÁLNÍ ÚCHYT
obj.č. MK42603 **340 Kč**
š.6,5 × v.19,4 × hl.4,5 cm

DRŽÁK NA ČASOPISY
obj.č. MK42599 **610 Kč**
š.25 × v.23 × hl.7,5 cm

LOG - PAD **38 Kč**
obj.č. MK42612 sada 2 ks

U hrubšího podkladu použijte vyrovnávací podložky pod přísavky. Modrá Log-Pad pro jemné nerovnosti (je standardně dodávaná s výrobkem) nebo červená Megalog-Pad pro větší hrubé nerovnosti.

DRŽÁK SPRCHY
obj.č. MK42601 **340 Kč**
š.6,3 × v.14,6 × hl.6 cm

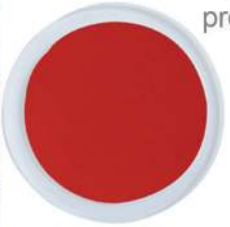

MEGALOG - PAD **56 Kč**
obj.č. MK42611

NÁHRADNÍ VACUUM DRŽÁK
obj.č. MK43180 **163 Kč**
š.6,5 × v.6,5 × hl.3,2 cm

DRŽÁK S WC ŠTĚTKOU A KELÍMKEM
obj.č. MK43177 **435 Kč**
š.10 × v.36,5 × hl.13,5 cm

DRŽÁK SPRCHY POSUVNÝ
obj.č. MK43175 **910 Kč**
v.82 cm

VĚŠÁK DVOJITÝ
obj.č. MK43182 **145 Kč**
š.5,6 × v.7,8 × hl.3 cm

VĚŠÁK
obj.č. MK43181 **145 Kč**
š.5,6 × v.8,6 × hl.2,9 cm

DRŽÁK SPRCHY
obj.č. MK42602 **230 Kč**
š.7,2 × v.7,3 × hl.6 cm

ROHOVÁ POLIČKA
obj.č. MK43187 **236 Kč**
š.24 × v.6,5 × hl.18,1 cm

POLIČKA
obj.č. MK43186 **218 Kč**
š.28,6 × v.7,6 × hl.11,6 cm

DRŽÁK S DÁVKOVAČEM TEKUTÉHO MÝDLA
obj.č. MK43185 **290 Kč**
š.9 × v.14,7 × hl.8 cm

DRŽÁK S KELÍMKEM
obj.č. MK43183 **218 Kč**
š.9,6 × v.14,7 × hl.8 cm

DRŽÁK S WC ŠTĚTKOU A KELÍMKEM
obj.č. MK43190 **290 Kč**
š.10,3 × v.33 × hl.12 cm

DRŽÁK SE STĚRKOU
obj.č. MK43191 **182 Kč**
š.6,8 × v.30,1 × hl.2,6 cm

VĚŠÁK NA RUČNÍK
obj.č. MK43188 **145 Kč**
š.16 × v.13,4 × hl.2,5 cm

DRŽÁK TOALETNÍHO PAPÍRU
obj.č. MK43189 **145 Kč**
š.15,5 × v.10,7 × hl.2,5 cm

RIDDER

pěnové rohože

- speciální pěnový nosný materiál z odolný proti roztržení
- polyesterová vlákna tvoří pevný základ pro výjimečnou kvalitu tohoto pěnového materiálu
- protiskluzový a drenážní efekt
- obzvláště odolné vůči nečistotám
- snadné udržování v čistotě
- voděodolný
- povrchová struktura odolná vůči otěru
- protiskluzový povrch
- vhodné pro použití v saunách
- vhodné pro použití spolu s podlahovým vytápěním
- antibakteriální povrch
- vynikající odvodňovací efekt
- teplotní odolnost od -20 ° C do + 95 ° C
- testováno a certifikováno v souladu s O-Tex Standard 100
- bez olova, kadmia a AZO barviv

BRICK
50 × 80 cm
obj.č. MK43450 **130 Kč**

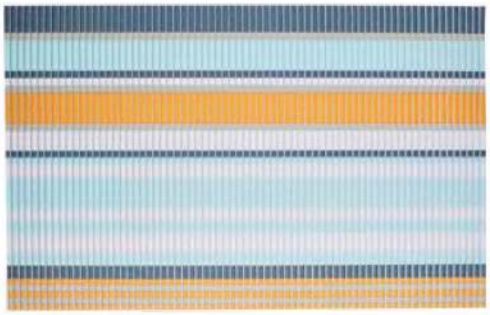

TUTU
50 × 80 cm
obj.č. MK43456 **130 Kč**

PIEDRAS
50 × 80 cm
obj.č. MK43449 **130 Kč**

WOODSTOCK
50 × 80 cm
obj.č. MK43457 **130 Kč**

MARBLE
50 × 80 cm
obj.č. MK43453 **130 Kč**

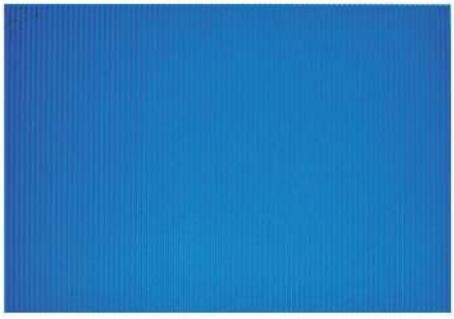

STANDARD MODRÁ
50 × 80 cm
obj.č. MK43459 **120 Kč**

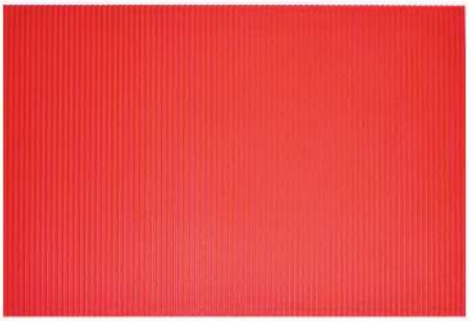

STANDARD ČERVENÁ
50 × 80 cm
obj.č. MK43458 **120 Kč**

STANDARD SVĚTLE HNĚDÁ
50 × 80 cm
obj.č. MK43460 **120 Kč**

STANDARD ZELENÁ
50 × 80 cm
obj.č. MK43461 **120 Kč**

LAYER
65 × 1500 cm
obj.č. MK43451 **1 950 Kč**

SHELL
65 × 1500 cm
obj.č. MK43452 **1 950 Kč**

SUNFLOWER
65 × 1500 cm
obj.č. MK43455 **1 950 Kč**

pěnové rohože **LAYER, SHELL, SUNFLOWER**
dodáváme pouze v rolích
rozměr 0,65 × 15 m

KOUPELNOVÝ ROŠT
860 Kč
čtvercový 52 × 52 cm
obj.č. MK43198
100% bambus,
přírodní barva

KOUPELNOVÝ ROŠT 860 Kč
obdélníkový, 38 × 72 cm
obj.č. MK43199
100% bambus, přírodní barva

PLATTFUS
protiskluzová podložka
do vany 38 × 72 cm **240 Kč**
do sprchy 54 × 54 cm **240 Kč**

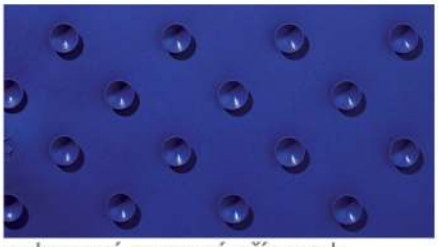

uchycení pomocí přísavek

modrá
vana obj.č. MK44278
sprcha obj.č. MK44287

hnědá
vana obj.č. MK44279
sprcha obj.č. MK44288

oranžová
vana obj.č. MK44280
sprcha obj.č. MK44289

zelená
vana obj.č. MK44281
sprcha obj.č. MK44290

bílá
vana obj.č. MK44282
sprcha obj.č. MK44291

růžová
vana obj.č. MK44283
sprcha obj.č. MK44292

žlutá
vana obj.č. MK44284
sprcha obj.č. MK44293

šedá
vana obj.č. MK44275
sprcha obj.č. MK44276

fialová
vana obj.č. MK44285
sprcha obj.č. MK44294

pergamon
vana obj.č. MK44286
sprcha obj.č. MK44295

- **RIDDER PLAYA a PLATFUS** jsou protiskluzové koupelnové předložky do vany a sprchy vyrobené ze syntetického kaučuku (bez přídavku PVC).
- uchycení pomocí přísavek na spodní straně předložky
- díky vysoké kvalitě použitého materiálu předložky velmi dobře

PLAYA
protiskluzová podložka
do vany 38 × 80 cm **220 Kč**
do sprchy 54 × 54 cm **220 Kč**

uchycení pomocí přísavek

modrá
vana obj.č. MK44296
sprcha obj.č. MK44301

žlutá
vana obj.č. MK44297
sprcha obj.č. MK44302

zelená
vana obj.č. MK44298
sprcha obj.č. MK44303

černá
vana obj.č. MK44299
sprcha obj.č. MK44304

oranžová
vana obj.č. MK44300
sprcha obj.č. MK44305

RIDDER

LGA tested 308 39 95 safety

SENIOR program PREMIUM assistent

PŘÍSAVNÉ MADLO
obj.č. MK43192 **670 Kč**
délka 33 cm
max. zatížení 120 KG

PŘÍSAVNÉ MADLO S NASTAVITELNÝM ÚHLEM
obj.č. MK43193 **950 Kč**
max. délka 60 cm
max. zatížení 120 KG

STOLIČKA S NASTAVITELNOU VÝŠKOU A OTOČNÝM SEDÁKEM
obj.č. MK43195 **1 830 Kč**
nastavitelná výška 41,5 - 58 cm
max. zatížení 150 KG

STOLIČKA S NASTAVITELNOU VÝŠKOU
obj.č. MK43194 **995 Kč**
nastavitelná výška 35 - 53 cm
max. zatížení 150 KG

SEDAČKA DO VANY
obj.č. MK44074 **1 600 Kč**
sedák 30 × 40 cm
max. zatížení 150 KG

SEDÁTKO DO VANY / STOLIČKA
obj.č. MK43196 **895 Kč**
73 - 83 × 22,3 × 21 cm
max. zatížení 150 KG

SEDAČKA DO VANY S MADLEM
obj.č. MK44069 **1 100 Kč**
sedák 30 × 70 cm
max. zatížení 150 KG

MADLO PRO VSTUP DO VANY
obj.č. MK43414 **1 560 Kč**
pro vany s okrajem 6 - 13 cm
max. zatížení 100 KG

SKLOPNÁ SEDAČKA DO SPRCHY
obj.č. MK43262 **1 490 Kč**
sedák 23,5 × 31 cm, bílý
max. zatížení 130 KG

SKLOPNÁ SEDAČKA DO SPRCHY
obj.č. MK44529 **790 Kč**
sedák 36 × 25 cm, bílý
max. zatížení 125 KG

SKLOPNÁ SEDAČKA DO SPRCHY
obj.č. MK43263 **1 830 Kč**
sedák 23 × 32 cm, přírodní bambus
max. zatížení 150 KG

SKLOPNÁ SEDAČKA DO SPRCHY DE LUXE
obj.č. MK43264 **4 650 Kč**
sedák průměr 36 cm, černá
max. zatížení 150 KG

ŽIDLE K VANĚ
s opěradlem a nastavitelnou výškou
obj.č. MK44719 **2 286 Kč**
sedák 41 × 70 cm, výška 53 - 63 cm
max. zatížení 150 KG

SKLOPNÁ SEDAČKA DO SPRCHY
S PODPĚRAMI
obj.č. MK43413 **3 690 Kč**
sedák 23 × 51 cm, výška 46 - 48,5 cm
max. zatížení 250 KG

SKLÁDACÍ STOLIČKA
S NASTAVITELNOU VÝŠKOU
obj.č. MK43415 **1 150 Kč**
sedák 31 × 50 cm, výška 47 - 51 cm
max. zatížení 150 KG

ŽIDLE S OPĚRADLEM A NASTAVITELNOU VÝŠKOU
obj.č. MK43416 **1 660 Kč**
sedák 30 × 49 cm, výška 41,4 - 58 cm
max. zatížení 100 KG

NÁSTAVEC NA WC MÍSU S VÍKEM
obj.č. MK43418 **920 Kč**
36 × 40 × 10 cm
max. zatížení 150 KG

NÁSTAVEC NA WC MÍSU S VÍKEM A MADLY
obj.č. MK43419 **1 830 Kč**
30 × 53 × 10 cm
max. zatížení 150 KG

STOLIČKA S NASTAVITELNOU VÝŠKOU

obj.č. MK43417 **1 660 Kč**
sedák 41 × 57 cm, výška 37,5 - 47 cm
přírodní bambus
max. zatížení 150 KG

DVOUSTUPŇOVÁ STOLIČKA

obj.č. MK44599 **1 375 Kč**
výška 27 cm, šířka 42 cm
max. zatížení 150 KG

STOLIČKA DO KOUPELNY

575 Kč
výška 46,5 cm, sedák pr. 30 cm

bílá	obj.č. MK44530
zelená	obj.č. MK44531
černá	obj.č. MK44532

STOLIČKA DO KOUPELNY

310 Kč
výška 22 cm, sedák 32 × 24 cm

modrá	obj.č. MK44533
oranžová	obj.č. MK44536
růžová	obj.č. MK44535
zelená	obj.č. MK44534

MADLO NEREZOVÉ - LESKLÉ

30 cm	obj.č. MK44511	**735 Kč**
45 cm	obj.č. MK44512	**910 Kč**
60 cm	obj.č. MK44513	**1 050 Kč**

max. zatížení 110 KG

MADLO NEREZOVÉ - MATNÉ

30 cm	obj.č. MK44514	**680 Kč**
45 cm	obj.č. MK44515	**850 Kč**
60 cm	obj.č. MK44516	**995 Kč**

max. zatížení 110 KG

MADLO NEREZOVÉ - LESKLÉ

speciální protiskluzová úprava

30 cm	obj.č. MK44520	**790 Kč**
45 cm	obj.č. MK44521	**935 Kč**
60 cm	obj.č. MK44522	**1 050 Kč**

max. zatížení 110 KG

MADLO ALUMINIUM - BÍLÉ

30 cm	obj.č. MK44517	**596 Kč**
45 cm	obj.č. MK44518	**765 Kč**
60 cm	obj.č. MK44519	**910 Kč**

max. zatížení 110 KG

Lepidlo FIX & CLEAN

obj.č. MK44551 **360 Kč**

všechna kovová madla je možné bez vrtání přilepit speciálním lepidlem FIX & CLEAN

MADLO ABS PLAST - BÍLÉ

30 cm	obj.č. MK44523	**210 Kč**
45 cm	obj.č. MK44524	**285 Kč**
60 cm	obj.č. MK44525	**345 Kč**

max. zatížení 100 KG

MADLO ABS PLAST - CHROM

30 cm	obj.č. MK44526	**350 Kč**
45 cm	obj.č. MK44527	**435 Kč**
60 cm	obj.č. MK44528	**498 Kč**

max. zatížení 100 KG

JB SANITARY

vodovodní baterie
série **SLIM**

záruka 5 let
servis do bytu

SLIM A10 05 00
obj.č. MK40200 **500 Kč**
umyvadlová stojánková bez výpusti

SLIM A10 05 02
obj.č. MK40201 **590 Kč**
umyvadlová stojánková s výpustí

SLIM A10 10 00
obj.č. MK40202 **500 Kč**
bidetová stojánková bez výpusti

SLIM A10 10 02
obj.č. MK40204 **590 Kč**
bidetová stojánková s výpustí

SLIM A10 15 00
obj.č. MK40205 **1 050 Kč**
dřezová stojánková

SLIM A10 20 00
obj.č. MK40206 **635 Kč**
umyvadlová a dřezová
délka ramena 150 mm

SLIM A10 21 00
obj.č. MK40207 **635 Kč**
umyvadlová a dřezová
délka ramena 200 mm

SLIM - do bytového jádra
rozteč 100 a 150 mm
ceny od **1 140 Kč**
výtokové ramínko dle vlastního výběru
(možno také objednat včetně sprchy, hadice a držáku)

200 mm, 300 mm

SLIM - dřezové nástěnné
rozteč 100 a 150 mm
ceny od **739 Kč**
výtokové ramínko dle vlastního výběru

200 mm, 300 mm

250 mm, 300 mm

JB SANITARY

vodovodní baterie
série **SLIM**

záruka 5 let
servis do bytu

SLIM A10 01 00
obj.č. MK43837 **580 Kč**
umyvadlová stojánková
pouze na studenou vodu

SLIM A10 33 60 - rozteč 100 mm
obj.č. MK42700 **845 Kč**
SLIM A10 38 60 - rozteč 150 mm
obj.č. MK42703 **845 Kč**
umyvadlová nebo dřezová nástěnná

SLIM A10 33 70 - rozteč 100 mm
obj.č. MK42701 **845 Kč**
SLIM A10 38 70 - rozteč 150 mm
obj.č. MK42704 **845 Kč**
umyvadlová nebo dřezová nástěnná

SLIM A10 45 00 - rozteč 100 mm
obj.č. MK40299 **780 Kč**
SLIM A10 50 00 - rozteč 150 mm
obj.č. MK42301 **780 Kč**
vanová nástěnná
(možno také objednat včetně sprchy, hadice a držáku)

SLIM A10 33 80 - rozteč 100 mm
obj.č. MK42702 **885 Kč**
SLIM A10 38 80 - rozteč 150 mm
obj.č. MK42705 **885 Kč**
umyvadlová nebo dřezová nástěnná

SLIM A10 55 00 - rozteč 100 mm
obj.č. MK40304 **650 Kč**
SLIM A10 60 00 - rozteč 150 mm
obj.č. MK40305 **650 Kč**
sprchová nástěnná
(možno také objednat včetně sprchy, hadice a držáku)

SLIM A10 70 00
obj.č. MK42065 **2 490 Kč**
podomítkový sprchový box

SLIM A10 71 00
obj.č. MK42066 **3 490 Kč**
podomítkový sprchový a vanový box

SLIM A10 72 00
obj.č. MK43201 **3 995 Kč**
třícestný podomítkový sprchový a vanový box

JB SANITARY

vodovodní baterie
série **SLIM, FINERY**

záruka 5 let
servis do bytu

A10 03 70 - ramínko 230 mm
obj.č. MK43842 **469 Kč**
ventil na studenou vodu

A10 03 30 - ramínko 200 mm
obj.č. MK43839 **469 Kč**
A10 03 50 - ramínko 300 mm
obj.č. MK43840 **469 Kč**
ventil na studenou vodu

A10 02 00 - ramínko 106 mm
obj.č. MK43838 **380 Kč**
ventil na studenou vodu

A10 03 60 - ramínko 130 mm
obj.č. MK43841 **469 Kč**
ventil na studenou vodu

A10 03 80 - ramínko 200 mm
obj.č. MK43843 **509 Kč**
ventil na studenou vodu

FINERY F10 16 00
obj.č. MK44313 **1 189 Kč**
dřezová stojánková

H10 26 00
obj.č. MK44153 **1 850 Kč**
kuchyňská s vytahovací sprchou
kartuš pr. 40 mm

H10 27 00
obj.č. MK44154 **1 550 Kč**
kuchyňská s vytahovací sprchou
kartuš pr. 40 mm

FINERY F10 05 00
obj.č. MK44308 **739 Kč**
umyvadlová stojánková bez výpusti
FINERY F10 05 02
obj.č. MK42076 **840 Kč**
umyvadlová stojánková s výpustí

FINERY F10 10 00
obj.č. MK44310 **739 Kč**
bidetová stojánková bez výpusti
FINERY F10 10 02
obj.č. MK44311 **840 Kč**
bidetová stojánková s výpustí

FINERY F10 15 00
obj.č. MK44312 **1 140 Kč**
dřezová stojánková

JB SANITARY

vodovodní baterie
série **FINERY**

záruka 5 let
servis do bytu

FINERY F10 20 00
obj.č. MK44314 **790 Kč**
umyvadlová a dřezová
délka ramena 150 mm

FINERY F10 21 00
obj.č. MK44315 **790 Kč**
umyvadlová a dřezová
délka ramena 200 mm

FINERY F10 45 00 - rozteč 100 mm
obj.č. MK44366 **1 240 Kč**
FINERY F10 50 00 - rozteč 150 mm
obj.č. MK44367 **1 240 Kč**
vanová nástěnná
(možno také objednat včetně sprchy, hadice a držáku)

FINERY - do bytového jádra
rozteč 100 a 150 mm
ceny od **1 240 Kč**
výtokové ramínko dle vlastního výběru
(možno také objednat včetně sprchy, hadice a držáku)

200 mm, 300 mm

200 mm, 300 mm

250 mm, 300 mm

FINERY F10 55 00 - rozteč 100 mm
obj.č. MK44424 **940 Kč**
FINERY F10 60 00 - rozteč 150 mm
obj.č. MK44368 **940 Kč**
sprchová nástěnná
(možno také objednat včetně sprchy, hadice a držáku)

FINERY - dřezová nástěnná
rozteč 100 a 150 mm
ceny od **1 041 Kč**
výtokové ramínko dle vlastního výběru

FINERY F10 70 00
obj.č. MK44342 **2 490 Kč**
podomítkový sprchový box

FINERY F10 71 00
obj.č. MK44343 **3 490 Kč**
podomítkový sprchový a vanový box

FINERY F10 72 00
obj.č. MK44344 **3 995 Kč**
třícestný podomítkový sprchový
a vanový box

JB SANITARY

vodovodní baterie
série **TIRA**

záruka 5 let
servis do bytu

TIRA D10 05 00
obj.č. MK42075 **790 Kč**
umyvadlová stojánková bez výpusti
TIRA D10 05 02
obj.č. MK42076 **889 Kč**
umyvadlová stojánková s výpustí

TIRA D10 10 00
obj.č. MK42078 **790 Kč**
bidetová stojánková bez výpusti
TIRA D10 10 02
obj.č. MK42079 **889 Kč**
bidetová stojánková s výpustí

TIRA D10 20 00
obj.č. MK42085 **790 Kč**
umyvadlová a dřezová
délka ramena 150 mm

TIRA D10 15 00
obj.č. MK42083 **1 189 Kč**
dřezová stojánková

TIRA D10 21 00
obj.č. MK42086 **790 Kč**
umyvadlová a dřezová
délka ramena 200 mm

TIRA D10 45 00 - rozteč 100 mm
obj.č. MK42130 **1 290 Kč**
TIRA D10 50 00 - rozteč 150 mm
obj.č. MK42131 **1 290 Kč**
vanová nástěnná
(možno také objednat včetně sprchy, hadice a držáku)

TIRA - do bytového jádra
rozteč 100 a 150 mm
ceny od **1 290 Kč**
výtokové ramínko dle vlastního výběru
(možno také objednat včetně sprchy, hadice a držáku)

200 mm, 300 mm

200 mm, 300 mm

250 mm, 300 mm

TIRA - dřezové nástěnné
rozteč 100 a 150 mm
ceny od **1 090 Kč**
výtokové ramínko dle vlastního výběru

TIRA D10 55 00 - rozteč 100 mm
obj.č. MK42135 **990 Kč**
TIRA D10 60 00 - rozteč 150 mm
obj.č. MK42138 **990 Kč**
sprchová nástěnná
(možno také objednat včetně sprchy, hadice a držáku)

JB SANITARY

vodovodní baterie
série **TIRA, WAT**

záruka 5 let
servis do bytu

TIRA D10 70 00
obj.č. MK42140 **2 490 Kč**
podomítkový sprchový box

TIRA D10 71 00
obj.č. MK42141 **3 490 Kč**
podomítkový sprchový a vanový box

TIRA D10 72 00
obj.č. MK43211 **3 995 Kč**
třícestný podomítkový sprchový a vanový box

WAT B10 05 00
obj.č. MK40308 **1 598 Kč**
umyvadlová stojánková

WAT B10 10 00
obj.č. MK40310 **1 598 Kč**
bidetová stojánková

WAT B10 06 00
obj.č. MK40309 **1 999 Kč**
umyvadlová stojánková zvýšená na 268 mm

WAT B10 15 00
obj.č. MK40311 **2 419 Kč**
dřezová stojánková

WAT B10 25 00
obj.č. MK40313 **3 209 Kč**
dřezová stojánková s vytahovací sprškou

WAT B10 50 00
obj.č. MK40314 **2 209 Kč**
vanová nástěnná rozteč 150 mm

JB SANITARY

vodovodní baterie
série **WAT, HEDA**

záruka 5 let
servis do bytu

WAT B10 60 00
obj.č. MK40315 **1 879 Kč**
sprchová nástěnná
rozteč 150 mm

WAT B10 70 00
obj.č. MK42067 **2 490 Kč**
podomítkový sprchový box

WAT B10 71 00
obj.č. MK42068 **3 490 Kč**
podomítkový sprchový a vanový box

WAT B10 72 00
obj.č. MK43212 **3 995 Kč**
třícestný podomítkový sprchový
a vanový box

HEDA C10 05 00
obj.č. MK40316 **1 598 Kč**
umyvadlová stojánková

HEDA C10 10 00
obj.č. MK40318 **1 598 Kč**
bidetová stojánková

HEDA C10 60 00
obj.č. MK40322 **1 879 Kč**
sprchová nástěnná
rozteč 150 mm

HEDA C10 15 00
obj.č. MK40319 **2 419 Kč**
dřezová stojánková

HEDA C10 25 00
obj.č. MK40320 **3 319 Kč**
dřezová stojánková s vytahovací
sprškou

HEDA C10 50 00
obj.č. MK40321 **2 209 Kč**
vanová nástěnná
rozteč 150 mm

JB SANITARY

vodovodní baterie
série **HEDA**, příslušenství

záruka 5 let
servis do bytu

HEDA C10 70 00
obj.č. MK42069 **2 490 Kč**
podomítkový sprchový box

HEDA C10 72 00
obj.č. MK43213 **3 995 Kč**
třícestný podomítkový sprchový
a vanový box

HEDA C10 71 00
obj.č. MK42070 **3 490 Kč**
podomítkový sprchový
a vanový box

RSH 08
obj.č. MK44156
180 Kč

RSH 01
obj.č. MK40323
80 Kč

RSH 02 - 2 polohy
obj.č. MK40324
140 Kč

RSH 03
obj.č. MK40325
180 Kč

Příslušenství k boxům
SLIM, TIRA, WAT, HEDA
SH 01 hlavová sprcha 20 × 20 cm (nerez)
obj.č. MK42071 **849 Kč**
SR 01 sprchové rameno 420 mm
obj.č. MK42072 **690 Kč**
SH 03 hlavová sprcha průměr 20 cm (nerez)
obj.č. MK43844 **849 Kč**
SR 03 sprchové rameno 400 mm
obj.č. MK43845 **520 Kč**
DS 01 držák sprchy s vývodem
obj.č. MK42073 **490 Kč**

RSH 04 - 3 polohy
obj.č. MK40326
190 Kč

RSH 07
obj.č. MK41386
140 Kč

RSH 05
obj.č. MK41384
169 Kč

RSH 06
obj.č. MK41385
160 Kč

NBD 0117
obj.č. MK44155 **200 Kč**
hadice kuchyňské baterie
s vytahovací sprchou

HS 05 nerez, 1,5 m
obj.č. MK42064 **225 Kč**
bezpečnostní, dvouzámková,
nylonový oplet, konus

HS 01 nerez, 1,5 m
obj.č. MK40327 **150 Kč**
dvouzámková, konus
HS 02 nerez, 1,75 m
obj.č. MK42062 **175 Kč**
dvouzámková, konus

SPRCHOVÝ PROGRAM

ECHO 79 Kč
obj.č. MK30317
sprchová hlavice 1 poloha

BELEM 110 Kč
obj.č. MK44107
sprchová hlavice 1 poloha

CORDOBA 99 Kč
obj.č. MK44105
sprchová hlavice 1 poloha
bílá

MONTEVIDEO 148 Kč
obj.č. MK44101
sprchová hlavice 1 poloha

BRASILIA 157 Kč
obj.č. MK44104
sprchová hlavice 1 poloha

LIMA 173 Kč
obj.č. MK44114
sprchová hlavice 3 polohy

MANAUS 180 Kč
obj.č. MK44121
sprchová hlavice 8 poloh

MANAUS 157 Kč
obj.č. MK44122
sprchová hlavice 8 poloh
bílá

SANTIAGO 195 Kč
obj.č. MK44112
sprchová hlavice 3 polohy

BIDETOVÁ SPRCHA - CHROM 170 Kč
obj.č. MK43237
včetně držáku na stěnu
délka 182 mm, pr. spršky 32 mm

BIDETOVÁ SPRCHA - BÍLÁ 150 Kč
obj.č. MK43238
včetně držáku na stěnu
délka 182 mm, pr. spršky 32 mm

RECIFE 436 Kč
obj.č. MK44110
sprchová hlavice s LED osvětlením, barvy se mění podle teploty protékající vody

BOGOTA 210 Kč
obj.č. MK44117
sprchová hlavice 5 poloh

s integrovaným regulátorem proudu vody

RIO 495 Kč
obj.č. MK44120
sprchová hlavice 6 poloh

CARACAS 246 Kč
obj.č. MK44118
sprchová hlavice 5 poloh

BUENOS AIRES 280 Kč
obj.č. MK44115
sprchová hlavice 5 poloh

MARACAIBO 282 Kč
obj.č. MK44119
sprchová hlavice 5 poloh

PORTO ALEGRE 316 Kč
obj.č. MK44111
sprchová hlavice 3 polohy

VALENCIA 323 Kč
obj.č. MK44116
sprchová hlavice 5 poloh

integrované tlačítko pro přepínání poloh

QUITO 363 Kč
obj.č. MK44113
sprchová hlavice 3 polohy

LUCIA 299 Kč
obj.č. MK44137
sprchový komplet

sprcha 8 poloh
pevný držák sprchy
sprchová hadice 1,5 m

SABA 35 Kč
obj.č. MK44138
pevný držák sprchy

MONTSERRAT 99 Kč
obj.č. MK44139
sklopný držák sprchy

Curacao 560 Kč
obj.č. MK43932
sprchový komplet
sprchová hlavice - 8 poloh
včetně stavitelného držáku
a sprchové hadice 1,5 m
výška 56 cm
plast/chrom

BARBADOS 150 cm 144 Kč
obj.č. MK44127
BARBADOS 200 cm 167 Kč
obj.č. MK44128
sprchová hadice - bílá, PVC, ABS

ARUBA 150 cm 170 Kč
obj.č. MK44133
ARUBA 200 cm 195 Kč
obj.č. MK44134
sprchová hadice - PVC, ABS

JAMAIKA 150 cm 180 Kč
obj.č. MK44131
JAMAIKA 200 cm 190 Kč
obj.č. MK44132
sprchová hadice - SS, ABS

GUANDELOUPE 280 Kč
obj.č. 44135
sprchová flexibilní hadice
montost natažení od 200 do 270 cm
SS, PVC, CuZn

HAITI 150 cm 350 Kč
obj.č. MK44129
HAITI 200 cm 390 Kč
obj.č. MK44130
sprchová hadice - PVC, POM, CuZn

Těsnící kroužek 10 kč
omezuje průtok vody
(balení 2 ks)
obj.č. MK44125

Těsnící kroužek 10 kč
(balení 2 ks)
obj.č. MK44126

Dominica 685 Kč
obj.č. MK43933
sprchový komplet
sprchová hlavice - 5 poloh
včetně stavitelného držáku
a sprchové hadice 1,5 m
výška 73 cm
plast/chrom

CB 900M 685 Kč
obj.č. MK43902
sprchový komplet
sprchová hlavice - 5 poloh, včetně stavitelného držáku a dvouzámkové nerez sprchové hadice se systémem zabraňujícím překroucení, součástí setu je mýdlenka
výška 79 cm
plast/chrom

CB 900C 685 Kč
obj.č. MK43904
sprchový komplet
sprchová hlavice - 1 poloha včetně stavitelného držáku a dvouzámkové nerez sprchové hadice se systémem zabraňujícím překroucení
výška 61 cm
plast/chrom

Grenada 250 Kč
obj.č. MK43936
posuvný držák sprchy
výška 58 cm
plast/**chrom**

CB 900A 685 Kč
obj.č. MK43903
sprchový komplet
sprchová hlavice - 5 poloh
včetně stavitelného držáku a dvouzámkové nerez sprchové hadice se systémem zabraňujícím překroucení, součástí setu je mýdlenka
výška 60 cm
plast/chrom

Grenada 215 Kč
obj.č. MK44136
posuvný držák sprchy
výška 58 cm
plast/**bílá**

CB 900R 685 Kč
obj.č. MK43905
sprchový komplet
sprchová hlavice - 1 poloha
včetně stavitelného držáku a dvouzámkové nerez sprchové hadice se systémem zabraňujícím překroucení
výška 61 cm
plast/chrom

Cuba 460 Kč
obj.č. MK43935
posuvný držák sprchy
výška 75 cm
plast/chrom

Puerto Rico 330 Kč
obj.č. MK43934
posuvný držák sprchy
výška 75 cm
plast/chrom

BAHAMAS 1 615 Kč
obj.č. MK43200
- sprchový komplet pro připojení ke sprchové baterii
- dešťová sprcha pr.198 mm
- ruční sprcha 3 polohy
- posuvný držák sprchy
- otočný přepínač
- nastavitelné stěnové držáky
- kovová sprchová hadice 150 cm
- kovová připojovací hadice 60 cm

MAURITIUS 1 490 Kč
obj.č. MK44429
- sprchový komplet pro připojení ke sprchové baterii
- dešťová sprcha 190×190 mm
- ruční sprcha 1 poloha
- posuvný držák sprchy
- otočný přepínač
- nastavitelné stěnové držáky
- kovová sprchová hadice 150 cm
- kovová připojovací hadice 60 cm

TELESKOPICKÁ ROHOVÁ POLICE 590 Kč
obj.č. MK44277
- teleskopická tyč - hliník / bílá
- nastavitelná výška 165 cm až max. 250 cm
- 4 bílé plastové police pro hygienické potřeby
- police lze libovolně rozmístit podle potřeby

GAIA 2 390 Kč

obj.č. MK43219

- sprchový komplet pro připojení ke sprchové baterii
- dešťová sprcha 190×190 mm
- ruční sprcha 1 poloha
- posuvný držák sprchy
- mýdlenka
- otočný přepínač
- nastavitelné stěnové držáky
- kovová sprchová hadice 150 cm
- kovová připojovací hadice 60 cm

AQUILA 2 490 Kč

obj.č. MK43220

- sprchový komplet pro připojení ke sprchové baterii
- dešťová sprcha 180 mm
- ruční sprcha 3 polohy
- posuvný držák sprchy
- mýdlenka
- otočný přepínač
- nastavitelné stěnové držáky
- kovová sprchová hadice 150 cm
- kovová připojovací hadice 60 cm

CB 485A 999 Kč
obj.č. MK43915
talířová horní sprcha s kloubem
plast/chrom
průměr 235 mm

CB 485D 2 499 Kč
obj.č. MK43926
talířová horní sprcha s kloubem
nerez
Slim - průměr 300 mm

CB 485E 2 499 Kč
obj.č. MK43927
talířová horní sprcha s kloubem
nerez
Slim - průměr 200 mm

CB 60101TK 1 149 Kč
obj.č. MK43917
talířová horní sprcha s kloubem
pochromovaná mosaz
průměr 200 mm

CB 485C 2 999 Kč
obj.č. MK43923
talířová horní sprcha s kloubem
nerez
Slim - 300 × 300 mm

CB 485F 2 999 Kč
obj.č. MK43925
talířová horní sprcha s kloubem
nerez
Slim - 200 × 200 mm

CB 60101R 489 Kč
obj.č. MK43912
sprchové rameno
délka 330 mm

CB 485B 999 Kč
obj.č. MK43916
talířová horní sprcha s kloubem
plast/chrom
220 × 220 mm

CBQ 60101TK 2 499 Kč
obj.č. MK43918
talířová horní sprcha s kloubem
pochromovaná mosaz
195 × 195 mm

CB 700D 449 Kč
obj.č. MK43911
stěnový vývod
pochromovaná mosaz
rychlá s nadná montáž pomocí konektoru

CB 466L 535 Kč
obj.č. MK43906
držák sprchy, polohovací
pochromovaná mosaz

CB 466Q 559 Kč
obj.č. MK43907
držák sprchy, polohovací
pochromovaná mosaz

CB 700A 849 Kč
obj.č. MK43909
stěnový vývod s držákem sprchy
polohovací
pochromovaná mosaz
rychlá s nadná montáž pomocí konektoru

CBQ 60101R 999 Kč
obj.č. MK43913
sprchové rameno
pochromovaná mosaz
délka 360 mm

nerezový odtokový žlab včetně roštu a sifonu, výškově stavitelné nožičky, nastavitelný plastový sifon až o 360°, možnost snížení výšky sifonu až na 60 mm, nerezová ocel (AISI 304), průtok 0,55 l/s

CZ11 3 400 Kč 70 × 10 cm
obj.č. MK43929
CZ12 3 630 Kč 80 × 10 cm
obj.č. MK43930
CZ13 3 820 Kč 90 × 10 cm
obj.č. MK43931

CZ11P 2 290 Kč
obj.č. MK43928
plastový podlahový žlab
včetně sifonu
nerezový rošt
70 × 6,5 cm

CB 700B 499 Kč
obj.č. MK43908
stěnový vývod
pochromovaná mosaz
rychlá s nadná montáž pomocí konektoru

CB 700C 699 Kč
obj.č. MK43910
stěnový vývod s držákem sprchy
polohovací
pochromovaná mosaz
rychlá s nadná montáž pomocí konektoru

CBQ 60101L 499 Kč
obj.č. MK43914
výtoková vanová hubice
pochromovaná mosaz
délka 360 mm

INSTALAČNÍ SETY

TOP

+

AlcaPLAST SET - renovmodul **4 070 Kč**
obj.č. MK16708 s tlačítkem M70
obj.č. MK39885 s tlačítkem M270

- AM115/1000 modul pro zazdění a obezdění
- M70 tlačítko - bílé nebo M270 tlačítko - bílé
- WC závěsný SELLA 5130
- WC sedátko A60 AlcaPLAST

+

AlcaPLAST SET - sádromodul **4 590 Kč**
obj.č MK16709 s tlačítkem M70
obj.č.MK39886 s tlačítkem M270

- AM101/1120 modul do sádrokartonu
- M70 tlačítko - bílé nebo M270 tlačítko - bílé
- WC závěsný SELLA 5130
- WC sedátko A60 AlcaPLAST

+

AlcaPLAST SET - jádromodul **4 980 Kč**
obj.č MK16710 s tlačítkem M70
obj.č.MK39887 s tlačítkem M270

- AM102/1120 modul do sádrokartonu
- M70 tlačítko - bílé nebo M270 tlačítko - bílé
- WC závěsný SELLA 5130
- WC sedátko A60 AlcaPLAST

+

JIKA SET - BASIC modul **4 420 Kč**
na zazdění
obj.č MK34774

- BASIC WC SYSTEM 8.9565.1.000.000.1
- Dual Flusch PL3 tlačítko bílé 8.9366.2.000.000.1
- WC závěsný JIKA EUROLINE 8.2137.0.000.000.5
  doporučené sedátko JIKA ZETA, A60 AlcaPLAST

+

JIKA SET - WC modul **4 990 Kč**
do sádrokartonu
obj.č MK34781

- WC SYSTEM 8.9565.2.000.000.1
- Dual Flusch PL3 tlačítko bílé 8.9366.2.000.000.1
- WC závěsný JIKA EUROLINE 8.2137.0.000.000.5
  doporučené sedátko JIKA ZETA, A60 AlcaPLAST

• panel set pro uchycení do jádra za příplatek 1 348 Kč
obj.č. 8.9365.0.000.000.1

JIKA EUROLINE

TOP

sanitární keramika
záruka 5 let na keramiku

HOME SERVIS
záruční servis u zákazníka

umyvadlo 50 cm 680 Kč
s otvorem pro baterii
obj.č. MK32612
š.50 × v.18,5 × hl.41 cm
paleta 24 ks
doporučený kryt sifonu - Lyra plus UNIVERSAL
obj.č. MK21731 **1 148 Kč**

umyvadlo 55 cm 710 Kč
s otvorem pro baterii
obj.č. MK32613
š.55 × v.19,5 × hl.45 cm
paleta 24 ks
doporučený kryt sifonu - Lyra plus UNIVERSAL
obj.č. MK21731 **1 148 Kč**

umyvadlo 60 cm 720 Kč
s otvorem pro baterii
obj.č. MK32614
š.60 × v.21,5 × hl.49 cm
paleta 24 ks
doporučený kryt sifonu - Lyra plus UNIVERSAL
obj.č. MK21731 **1 148 Kč**

WC kombi - zadní 2 360 Kč
obj.č. MK32626
hluboké splachování, armatura Dual Flush,
boční napouštění, vše smontováno,
baleno v kartonu - paleta 12 ks
doporučené sedátko T - 3551 SAM HOLDING
doporučené sedátko A60 AlcaPLAST

WC kombi - spodní 2 360 Kč
obj.č. MK32627
hluboké splachování, armatura Dual Flush,
boční napouštění, vše smontováno,
baleno v kartonu - paleta 12 ks
doporučené sedátko T - 3551 SAM HOLDING
doporučené sedátko A60 AlcaPLAST

WC mísa - závěsná 1 290 Kč
obj.č. MK32616
hluboké splachování
paleta 12 ks
doporučené sedátko - Jika ZETA
doporučené sedátko A60 AlcaPLAST

RIDDER
klozetová sedátka

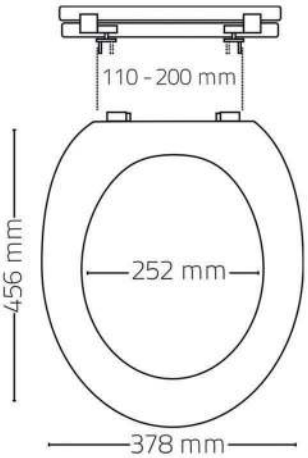

PORTLAND
obj.č. MK44204 **295 Kč**
polypropylen

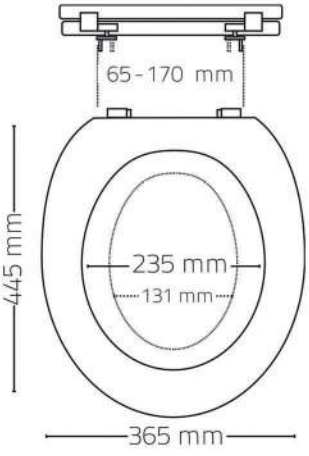

GENERATION s dětskou vložkou
obj.č. MK44218 **630 Kč**
polypropylen

Soft - close
Top - fixing
Easy click'n'clean

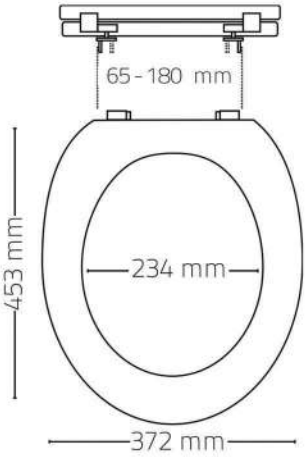

SHELL
obj.č. MK44205 **770 Kč**
duroplast

Soft - close

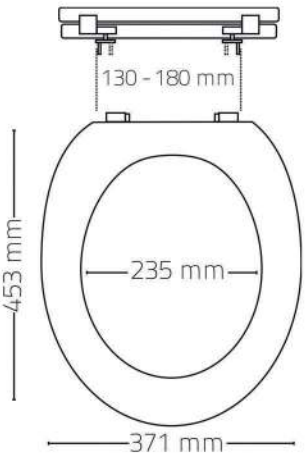

VANCOUVER
obj.č. MK44206 **540 Kč** **Top - fixing**
duroplast

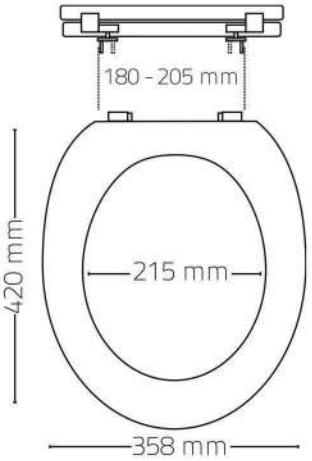

SEATTLE
obj.č. MK44208 **560 Kč**
MDF

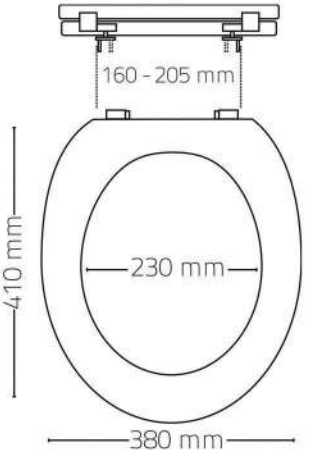

CALGARY
obj.č. MK44207 **440 Kč**
MDF

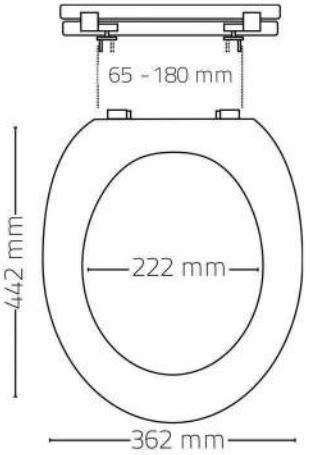

LED

LAS VEGAS **Soft - close**
obj.č. MK44212 **1 980 Kč** **Top - fixing**
s integrovaným bateriovým LED osvětlením **Easy click'n'clean**
duroplast

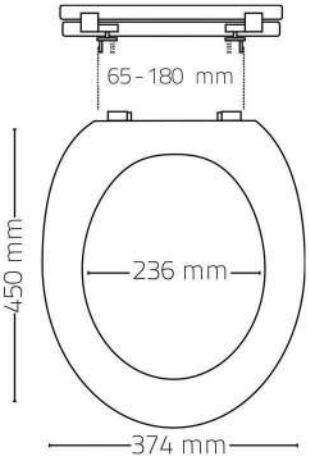

LILY
obj.č. MK44209 **1 350 Kč**
duroplast

Soft - close
Top - fixing
Easy click'n'clean

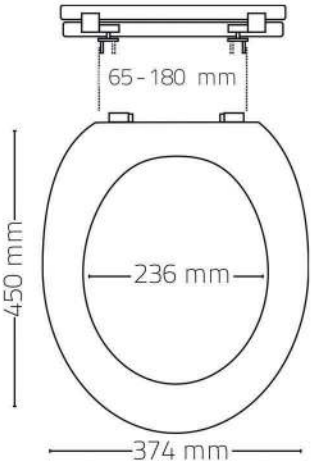

WOODY
obj.č. MK44210 **1 350 Kč**
duroplast

Soft - close
Top - fixing
Easy click'n'clean

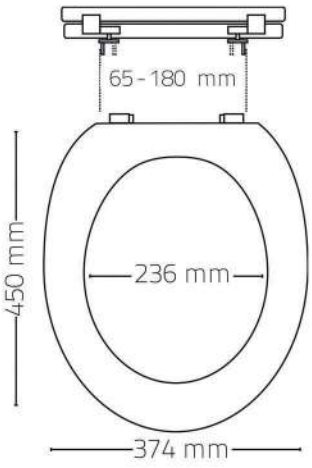

ZEBRA
obj.č. MK44211 **1 350 Kč**
duroplast

Soft - close
Top - fixing
Easy click'n'clean

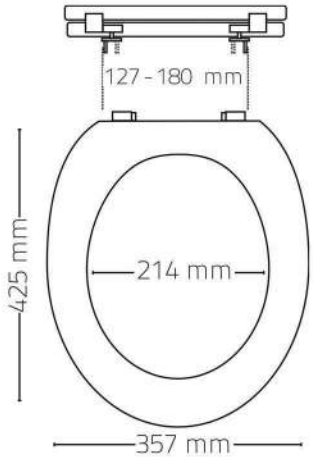

PARIS
obj.č. MK44213 **1 350 Kč**
MDF

Soft - close
Top - fixing
Easy click'n'clean

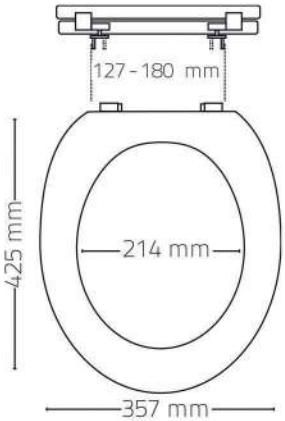

STARFISH
obj.č. MK44214 **1 120 Kč** **Soft - close**
MDF

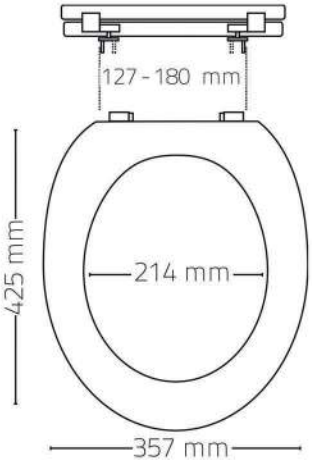

PIEDRAS
obj.č. MK44215 **1 120 Kč** **Soft - close**
MDF

MIAMI - JEDNOBAREVNÁ SEDÁTKA (SOFT - CLOSE, DUROPLAST)

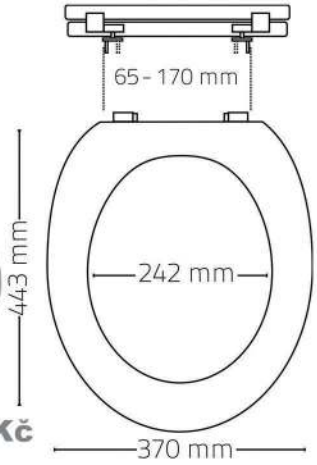

MIAMI bílá
obj.č. MK44898 **710 Kč**

MIAMI sv. krémová
obj.č. MK44899 **710 Kč**

MIAMI šedá
obj.č. MK44900 **710 Kč**

MIAMI zelená
obj.č. MK44901 **710 Kč**

MIAMI modrá
obj.č. MK44802 **710 Kč**

MIAMI červená
obj.č. MK44902 **710 Kč**

NERIET

koupelnové radiátory **rovné** provedení

PRIMO - N

PRIMO - N/MM
středové připojení

PRIMO - N **1 557 Kč**
obj.č. MK41641 764 × 400 mm

PRIMO - N **1 614 Kč**
obj.č. MK41642 764 × 500 mm

PRIMO - N **1 679 Kč**
obj.č. MK41643 764 × 600 mm

PRIMO - N **1 833 Kč**
obj.č. MK41644 764 × 750 mm

PRIMO - N **2 309 Kč**
obj.č. MK41649 1424 × 400 mm

PRIMO - N **2 386 Kč**
obj.č. MK41650 1424 × 500 mm

PRIMO - N **2 478 Kč**
obj.č. MK41651 1424 × 600 mm

PRIMO - N **2 678 Kč**
obj.č. MK41652 1424 × 750 mm

středové připojení
PRIMO - N/MM **1 944 Kč**
obj.č. MK41657 764 × 400 mm

PRIMO - N/MM **2 002 Kč**
obj.č. MK41658 764 × 500 mm

PRIMO - N/MM **2 067 Kč**
obj.č. MK41659 764 × 600 mm

PRIMO - N/MM **2 221 Kč**
obj.č. MK41660 764 × 750 mm

středové připojení
PRIMO - N/MM **2 697 Kč**
obj.č. MK41665 1424 × 400 mm

PRIMO - N/MM **2 774 Kč**
obj.č. MK41666 1424 × 500 mm

PRIMO - N/MM **2 866 Kč**
obj.č. MK41667 1424 × 600 mm

PRIMO - N/MM **3 066 Kč**
obj.č. MK41668 1424 × 750 mm

PRIMO - N **1 964 Kč**
obj.č. MK41645 1160 × 400 mm

PRIMO - N **2 027 Kč**
obj.č. MK41646 1160 × 500 mm

PRIMO - N **2 140 Kč**
obj.č. MK41647 1160 × 600 mm

PRIMO - N **2 329 Kč**
obj.č. MK41648 1160 × 750 mm

PRIMO - N **2 794 Kč**
obj.č. MK41653 1732 × 400 mm

PRIMO - N **2 896 Kč**
obj.č. MK41654 1732 × 500 mm

PRIMO - N **3 042 Kč**
obj.č. MK41655 1732 × 600 mm

PRIMO - N **3 234 Kč**
obj.č. MK41656 1732 × 750 mm

středové připojení
PRIMO - N/MM **2 352 Kč**
obj.č. MK41661 1160 × 400 mm

PRIMO - N/MM **2 415 Kč**
obj.č. MK41662 1160 × 500 mm

PRIMO - N/MM **2 528 Kč**
obj.č. MK41663 1160 × 600 mm

PRIMO - N/MM **2 716 Kč**
obj.č. MK41664 1160 × 750 mm

středové připojení
PRIMO - N/MM **3 181 Kč**
obj.č. MK41669 1732 × 400 mm

PRIMO - N/MM **3 284 Kč**
obj.č. MK41670 1732 × 500 mm

PRIMO - N/MM **3 429 Kč**
obj.č. MK41671 1732 × 600 mm

PRIMO - N/MM **3 622 Kč**
obj.č. MK41672 1732 × 750 mm

PRIMO
klasické trubkové těleso s potranními profily ve tvaru tunelu v **rovném** provedení

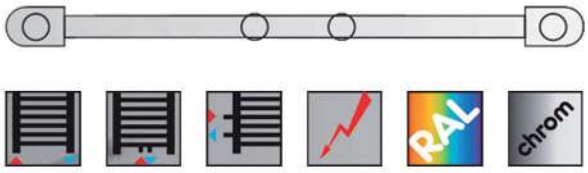

PRIMO RONDO
klasické trubkové těleso s potranními profily ve tvaru tunelu v **prohnutém** provedení

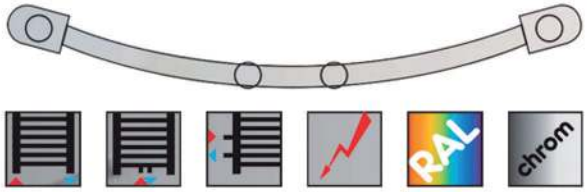

NERIET

koupelnové radiátory **prohnuté** provedení

PRIMO RONDO - N
PRIMO RONDO - N/MM
středové připojení

PRIMO RONDO - N 1 722 Kč
obj.č. MK41673 764 × 400 mm
PRIMO RONDO - N 1 786 Kč
obj.č. MK41674 764 × 500 mm
PRIMO RONDO - N 1 852 Kč
obj.č. MK41675 764 × 600 mm
PRIMO RONDO - N 2 006 Kč
obj.č. MK41676 764 × 750 mm

PRIMO RONDO - N 2 579 Kč
obj.č. MK41681 1424 × 400 mm
PRIMO RONDO - N 2 657 Kč
obj.č. MK41682 1424 × 500 mm
PRIMO RONDO - N 2 762 Kč
obj.č. MK41683 1424 × 600 mm
PRIMO RONDO - N 3 021 Kč
obj.č. MK41684 1424 × 750 mm

středové připojení
PRIMO RONDO-N/MM 2 110 Kč
obj.č. MK41689 764 × 400 mm
PRIMO RONDO-N/MM 2 174 Kč
obj.č. MK41690 764 × 500 mm
PRIMO RONDO-N/MM 2 240 Kč
obj.č. MK41691 764 × 600 mm
PRIMO RONDO-N/MM 2 394 Kč
obj.č. MK41692 764 × 750 mm

středové připojení
PRIMO RONDO-N/MM 2 966 Kč
obj.č. MK41697 1424 × 400 mm
PRIMO RONDO-N/MM 3 045 Kč
obj.č. MK41698 1424 × 500 mm
PRIMO RONDO-N/MM 3 150 Kč
obj.č. MK41699 1424 × 600 mm
PRIMO RONDO-N/MM 3 409 Kč
obj.č. MK41700 1424 × 750 mm

PRIMO RONDO - N 2 191 Kč
obj.č. MK41677 1160 × 400 mm
PRIMO RONDO - N 2 285 Kč
obj.č. MK41678 1160 × 500 mm
PRIMO RONDO - N 2 395 Kč
obj.č. MK41679 1160 × 600 mm
PRIMO RONDO - N 2 581 Kč
obj.č. MK41680 1160 × 750 mm

PRIMO RONDO - N 3 104 Kč
obj.č. MK41685 1732 × 400 mm
PRIMO RONDO - N 3 200 Kč
obj.č. MK41686 1732 × 500 mm
PRIMO RONDO - N 3 362 Kč
obj.č. MK41687 1732 × 600 mm
PRIMO RONDO - N 3 555 Kč
obj.č. MK41688 1732 × 750 mm

středové připojení
PRIMO RONDO-N/MM 2 579 Kč
obj.č. MK41693 1160 × 400 mm
PRIMO RONDO-N/MM 2 673 Kč
obj.č. MK41694 1160 × 500 mm
PRIMO RONDO-N/MM 2 783 Kč
obj.č. MK41695 1160 × 600 mm
PRIMO RONDO-N/MM 2 969 Kč
obj.č. MK41696 1160 × 750 mm

středové připojení
PRIMO RONDO-N/MM 3 492 Kč
obj.č. MK41701 1732 × 400 mm
PRIMO RONDO-N/MM 3 588 Kč
obj.č. MK41702 1732 × 500 mm
PRIMO RONDO-N/MM 3 750 Kč
obj.č. MK41703 1732 × 600 mm
PRIMO RONDO-N/MM 3 943 Kč
obj.č. MK41704 1732 × 750 mm

NERIET

koupelnové radiátory

prohnuté provedení
ELLIOT - N/MM
středové připojení

rovné provedení
ELLIOT LUX - N

ELLIOT LUX - N/MM
středové připojení

ELLIOT
klasické trubkové těleso s trojúhelníkovým profilem v prohnutém provedení se středovým připojením.

ELLIOT LUX
je moderní těleso v elegantním designu s trojúhelníkovým profilem a plochooválnou trubkou

středové připojení
ELLIOT - N/MM **3 014 Kč**
obj.č. MK41705 780 × 500 mm
ELLIOT - N/MM **3 083 Kč**
obj.č. MK41706 780 × 600 mm
ELLIOT - N/MM **3 244 Kč**
obj.č. MK41707 780 × 750 mm

středové připojení
ELLIOT - N/MM **3 629 Kč**
obj.č. MK41708 1180 × 500 mm
ELLIOT - N/MM **3 746 Kč**
obj.č. MK41709 1180 × 600 mm
ELLIOT - N/MM **3 978 Kč**
obj.č. MK41710 1180 × 750 mm
ELLIOT - N/MM **4 165 Kč**
obj.č. MK41711 1180 × 900 mm

ELLIOT LUX - N **2 784 Kč**
obj.č. MK41716 944 × 500 mm
ELLIOT LUX - N **2 884 Kč**
obj.č. MK41717 944 × 600 mm

ELLIOT LUX - N **4 419 Kč**
obj.č. MK41720 1712 × 500 mm
ELLIOT LUX - N **4 731 Kč**
obj.č. MK41721 1712 × 600 mm

středové připojení
ELLIOT LUX - N/MM **4 545 Kč**
obj.č. MK41724 1232 × 500 mm
ELLIOT LUX - N/MM **4 677 Kč**
obj.č. MK41725 1232 × 600 mm

středové připojení
ELLIOT - N/MM **4 662 Kč**
obj.č. MK41712 1700 × 500 mm
ELLIOT - N/MM **4 824 Kč**
obj.č. MK41713 1700 × 600 mm
ELLIOT - N/MM **5 070 Kč**
obj.č. MK41714 1700 × 750 mm
ELLIOT - N/MM **5 330 Kč**
obj.č. MK41715 1700 × 900 mm

ELLIOT LUX - N **3 336 Kč**
obj.č. MK41718 1232 × 500 mm
ELLIOT LUX - N **3 468 Kč**
obj.č. MK41719 1232 × 600 mm

středové připojení
ELLIOT LUX - N/MM **3 992 Kč**
obj.č. MK41722 944 × 500 mm
ELLIOT LUX - N/MM **4 093 Kč**
obj.č. MK41723 944 × 600 mm

středové připojení
ELLIOT LUX - N/MM **5 628 Kč**
obj.č. MK41726 1712 × 500 mm
ELLIOT LUX - N/MM **5 939 Kč**
obj.č. MK41727 1712 × 600 mm

VAGNERPLAST

akrylátové vany
včetně vanových podpěr

AKČNÍ CENA

VAGNERPLAST
tradiční český výrobce akrylátových van

nejvyšší kvalita použitých materiálů k výrobě akrylátových van zaručí jejich dlouhou trvanlivost a odolnost proti opotřebení. Akrylát má výjimečné vlastnosti, které zajišťují jeho dlouhodobý lesk a neměnnou barvu. Je teplý na dotek a příjemný při každodenním používání.

LINOS 160 × 70 cm **3 860 Kč**
obj.č. MK45194
objem 190 L

LINOS 170 × 75 cm **3 980 Kč**
obj.č. MK45195
objem 226 L

LINOS 180 × 80 cm **4 390 Kč**
obj.č. MK45196
objem 250 L, středový odpad

CAVALLO
150 × 70 × 45 cm obj.č. MK25241 **6 900 Kč**
160 × 70 × 45 cm obj.č. MK24760 **7 100 Kč**
170 × 75 × 45 cm obj.č. MK25240 **7 900 Kč**

CAVALLO
180 × 80 × 45 cm obj.č. MK24756 **8 400 Kč**
190 × 90 × 45 cm obj.č. MK24983 **9 500 Kč**

VERONELA
160 × 70 × 45 cm obj.č. MK25024 **6 000 Kč**
170 × 75 × 45 cm obj.č. MK25025 **6 800 Kč**

VERONELA
180 × 80 × 45 cm obj.č. MK24987 **7 400 Kč**

CHARITKA
170 × 75 × 43 cm obj.č. MK22037 **6 400 Kč**

KLEOPATRA
160 × 70 × 39 cm obj.č. MK22041 **5 200 Kč**

KASANDRA
150 × 70 × 45 cm obj.č. MK22040 **5 600 Kč**
160 × 70 × 45 cm obj.č. MK22038 **5 800 Kč**
170 × 70 × 45 cm obj.č. MK22039 **6 300 Kč**

NYMFA
150 × 70 × 38 cm obj.č. MK5273 **4 800 Kč**
160 × 70 × 38 cm obj.č. MK5272 **4 900 Kč**

BRIANA
170 × 75 × 43 cm obj.č. MK24986 **6 100 Kč**
180 × 80 × 43 cm obj.č. MK25243 **6 900 Kč**
185 × 90 × 43 cm obj.č. MK2524 **7 800 Kč**

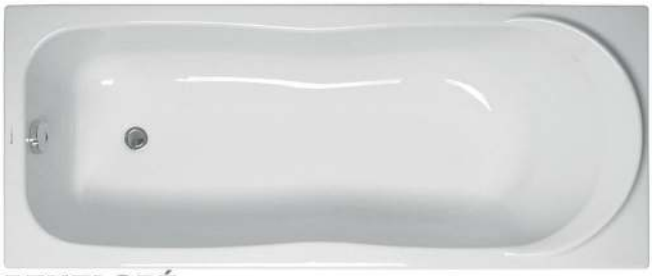

PENELOPÉ
170 × 70 × 40 cm obj.č. MK22043 **5 100 Kč**

MINERVA
170 × 70 × 42 cm obj.č. MK22042 **5 800 Kč**

NIKÉ
120 × 70 × 35 cm obj.č. MK5342 **3 900 Kč**

EBONY
160 × 75 × 42 cm obj.č. MK24696 **6 300 Kč**
170 × 75 × 42 cm obj.č. MK24984 **6 400 Kč**

HÉRA
180 × 80 × 43 cm obj.č. MK22036 **6 900 Kč**

CAVALLO - LEVÁ
160 × 90 × 45 cm obj.č. MK24758 **6 900 Kč**

CAVALLO - PRAVÁ
160 × 90 × 45 cm obj.č. MK25134 **6 900 Kč**

FLÓRA - LEVÁ
150 × 100 × 43 cm obj.č. MK5351 **6 900 Kč**

FLÓRA - PRAVÁ
150 × 100 × 43 cm obj.č. MK5352 **6 900 Kč**

MELITÉ - LEVÁ
160 × 105 × 42 cm obj.č. MK22047 **7 900 Kč**

MELITÉ - PRAVÁ
160 × 105 × 42 cm obj.č. MK22048 **7 900 Kč**

VERONELA - LEVÁ
160 × 105 × 40 cm obj.č. MK25045 **8 700 Kč**

VERONELA - PRAVÁ
160 × 105 × 40 cm obj.č. MK25242 **8 700 Kč**

HELIOS
194 × 170 × 52 cm obj.č. MK22062 **15 900 Kč**

GAIA
190 × 100 × 46 cm obj.č. MK22061 **9 500 Kč**

SELÉNA 147 - LEVÁ
147 × 100 × 43 cm obj.č. MK5270 **5 900 Kč**

SELÉNA 147 - PRAVÁ
147 × 100 × 43 cm obj.č. MK22049 **5 900 Kč**

SELÉNA 160 - LEVÁ
160 × 105 × 43 cm obj.č. MK22050 **7 600 Kč**

SELÉNA 160 - PRAVÁ
160 × 105 × 43 cm obj.č. MK22051 **7 600 Kč**

AVONA - LEVÁ
150 × 90 × 42 cm obj.č. MK25093 **5 900 Kč**

AVONA - PRAVÁ
150 × 90 × 42 cm obj.č. MK25247 **5 900 Kč**

CAVALLO
140 × 140 × 45 cm obj.č. MK29498 **9 500 Kč**

VERONELA
140 × 140 × 45 cm obj.č. MK29500 **7 600 Kč**

IRIS
140 × 140 × 45 cm obj.č. MK22045 **8 900 Kč**

ATHÉNA
150 × 150 × 45 cm obj.č. MK22044 **7 900 Kč**

Panely pro rohové a offsetové vany

Panel VERONELA 160 L, P	**3 200 Kč**
Panel VERONELA 140	**3 200 Kč**
Panel CAVALLO 160 L, P	**3 400 Kč**
Panel CAVALLO 140	**3 200 Kč**
SELÉNA 147 L, P	**2 800 Kč**
SELÉNA 160 L, P	**2 600 Kč**
FLÓRA, MELITĚ oboustranný	**2 900 Kč**
AVONA oboustranný	**3 200 Kč**
ATHÉNA, IRIS	**3 000 Kč**

Panely pro klasické vany

Čelní panely		Boční panely	
150 cm	**1 900 Kč**	70 cm	**1 400 Kč**
160 cm	**1 900 Kč**	75 cm	**1 400 Kč**
170 cm	**2 000 Kč**	80 cm	**1 400 Kč**
180 cm	**2 000 Kč**	90 cm	**1 400 Kč**
190 cm	**2 100 Kč**		

OTOČNÉ UMYVADLO **1 690 Kč**
(pro bytová jádra)
obj.č. MK38965
55 × 56 cm
vyrobeno z akrylátu

KOŠ POD OTOČNÉ UMYVADLO **790 Kč**
obj.č. MK9196

VÝPUSŤ OTOČNÉHO UMYVADLA **269 Kč**
obj.č. MK402

TRUBKA KE KOŠI OTOČNÉHO UMYVADLA

délka **18** cm	obj.č. MK10735	**420 Kč**
délka **25** cm	obj.č. MK44596	**420 Kč**
délka **35** cm	obj.č. MK10734	**440 Kč**
délka **45** cm	obj.č. MK403	**450 Kč**

TĚSNÍCÍ KROUŽEK **29 Kč**
průchod vanou
obj.č. MK404

EKO plastový dřez **1 720 Kč**
obj.č. MK38938
světlý granit
š. 45 cm, hl. 36 cm, v. 20 cm

MAXIMUS plastový dřez **2 480 Kč**
obj.č. MK38937
světlý granit
š. 61 cm, hl. 44 cm, v. 23 cm

SANSWISS

TRACY sprchové vaničky z litého mramoru

80 × 80 cm obj.č. MK35191	WAR 55 0800 04 doporučené nožičky FWA.5	**3 690 Kč**
90 × 90 cm obj.č. MK35192	WAR 55 0900 04 doporučené nožičky FWA.5	**3 890 Kč**
100 × 100 cm obj.č. MK35193	WAR 55 1000 04 doporučené nožičky FWA.6	**4 190 Kč**

80 × 80 cm obj.č. MK35188	WAQ 0800 04 doporučené nožičky FWA.5	**3 790 Kč**
90 × 90 cm obj.č. MK35189	WAQ 0900 04 doporučené nožičky FWA.5	**4 150 Kč**
100 × 100 cm obj.č. MK35190	WAQ 1000 04 doporučené nožičky FWA.7	**4 490 Kč**

80 × 100 cm obj.č. MK35185	WAA 80 100 04 doporučené nožičky FWA.6	**4 990 Kč**
80 × 120 cm obj.č. MK35186	WAA 80 120 04 doporučené nožičky FWA.8	**5 700 Kč**
90 × 120 cm obj.č. MK35187	WAA 90 120 04 doporučené nožičky FWA.8	**6 390 Kč**

SADY NOŽIČEK (ceny s DPH) nožičky nejsou součástí vaničky	**FWA.5** obj.č. MK35420 **490,-**	**FWA.6** obj.č. MK35421 **550,-**	**FWA.7** obj.č. MK35422 **570,-**	**FWA.8** obj.č. MK354233 **590,-**

CK 351 22B 10 990 Kč

obj.č. MK43958

kompletní sprchový box s vaničkou
bez stříšky
90 × 90 × 204 cm

- sklo Point 5/4 mm
- profily satin
- záda - sklo ledové, zeleně probarvené
- ruční sprcha s posuvným držákem
- vestavěná baterie s přepínáním funkcí
- elegantní vnitřní a venkovní madla
- vnitřní odkládací polička
- sprchová vanička SMC 90 × 90 × 14 cm
- sifon pro sprchovou vaničku
- radius R550
- vstup 54 cm

Vaničky SMC jsou vyrobeny z nového revolučního materiálu s výjimečnými vlastnostmi, který je používán zejména v automobilovém průmyslu. Kompozit na bázi pryskyřice zpevněné skelnými vlákny a minerálním plnidlem je vyráběn vysokotlakým lisováním v kovové uzavřené formě. Výsledkem je velmi přesný a rovný výrobek s ostrými hranami s relativně nízkou hmotností. Dno vaničky je zpevněno žebrováním a nosnost vaničky je 250 kg.

Vanička je dodávána s nožičkami a sifonem.

CK 351 22BS 13 290 Kč

obj.č. MK43959

kompletní sprchový box s vaničkou
se stříškou
90 × 90 × 221 cm

- sklo Point 5/4 mm
- profily satin
- záda - sklo ledové, zeleně probarvené
- ruční sprcha s posuvným držákem
- vestavěná baterie s přepínáním funkcí
- talířová sprcha
- elegantní vnitřní a venkovní madla
- vnitřní odkládací polička
- sprchová vanička SMC 90 × 90 × 14 cm
- sifon pro sprchovou vaničku
- radius R550
- vstup 54 cm

CK 341 22B 11 490 Kč

obj.č. MK43960

kompletní sprchový box s vaničkou
bez stříšky
90 × 90 × 204 cm

- sklo Point 5/4 mm
- profily satin
- záda - sklo ledové, zeleně probarvené
- ruční sprcha s posuvným držákem
- vestavěná baterie s přepínáním funkcí
- elegantní vnitřní a venkovní madla
- vnitřní odkládací polička
- sprchová vanička SMC 90 × 90 × 14 cm
- sifon pro sprchovou vaničku
- vstup 50 cm

Vaničky SMC jsou vyrobeny z nového revolučního materiálu s výjimečnými vlastnostmi, který je používán zejména v automobilovém průmyslu. Kompozit na bázi pryskyřice zpevněné skelnými vlákny a minerálním plnidlem je vyráběn vysokotlakým lisováním v kovové uzavřené formě. Výsledkem je velmi přesný a rovný výrobek s ostrými hranami s relativně nízkou hmotností. Dno vaničky je zpevněno žebrováním a nosnost vaničky je 250 kg.

Vanička je dodávána s nožičkami a sifonem.

CK 341 22BS 13 790 Kč

obj.č. MK43961

kompletní sprchový box s vaničkou
se stříškou
90 × 90 × 221 cm

- sklo Point 5/4 mm
- profily satin
- záda - sklo ledové, zeleně probarvené
- talířová sprcha
- ruční sprcha s posuvným držákem
- vestavěná baterie s přepínáním funkcí
- elegantní vnitřní a venkovní madla
- vnitřní odkládací polička
- sprchová vanička SMC 90 × 90 × 14 cm
- sifon pro sprchovou vaničku
- vstup 50 cm

GELCO akční SET AG4290 **7 990 Kč**
obj.č. MK31488 (zástěna + vanička)

TOP

Čtvrtkruhová zástěna 90 × 90 cm
AG4290

- výška 190 cm
- šířka vstupu 55 cm
- montážní rozměr 87,7 - 90 cm • dvoudílné posuvné dveře
- profily leštěný hliník
- vyrovnání nerovností stěn pomocí stěnových profilů do kterých se zasouvá **bezpečnostní sklo ČIRÉ** tloušťky 5 mm
- systém odklápění dveří pro snadné čištění
- dvojité horní i dolní ložiskové pojezdy
- elegantní pochromovaná madla

Vanička z litého mramoru SEMI 90

- rozměr 90 × 90 cm • výška 3 cm • rádius 55 cm

sifon a nožičky nejsou součástí vaničky

GELCO akční SET AG4295 **8 290 Kč**
obj.č. MK42395 (zástěna + vanička)

TOP

Čtvrtkruhová zástěna 90 × 90 cm
AG4295

- výška 190 cm
- šířka vstupu 55 cm
- montážní rozměr 87,7 - 90 cm
- dvoudílné posuvné dveře
- profily leštěný hliník
- vyrovnání nerovností stěn pomocí stěnových profilů do kterých se zasouvá **bezpečnostní sklo BRICK** tloušťky 5 mm
- systém odklápění dveří pro snadné čištění
- dvojité horní i dolní ložiskové pojezdy
- elegantní pochromovaná madla

Vanička z litého mramoru SEMI 90

- rozměr 90 × 90 cm • výška 3 cm • rádius 55 cm

sifon a nožičky nejsou součástí vaničky

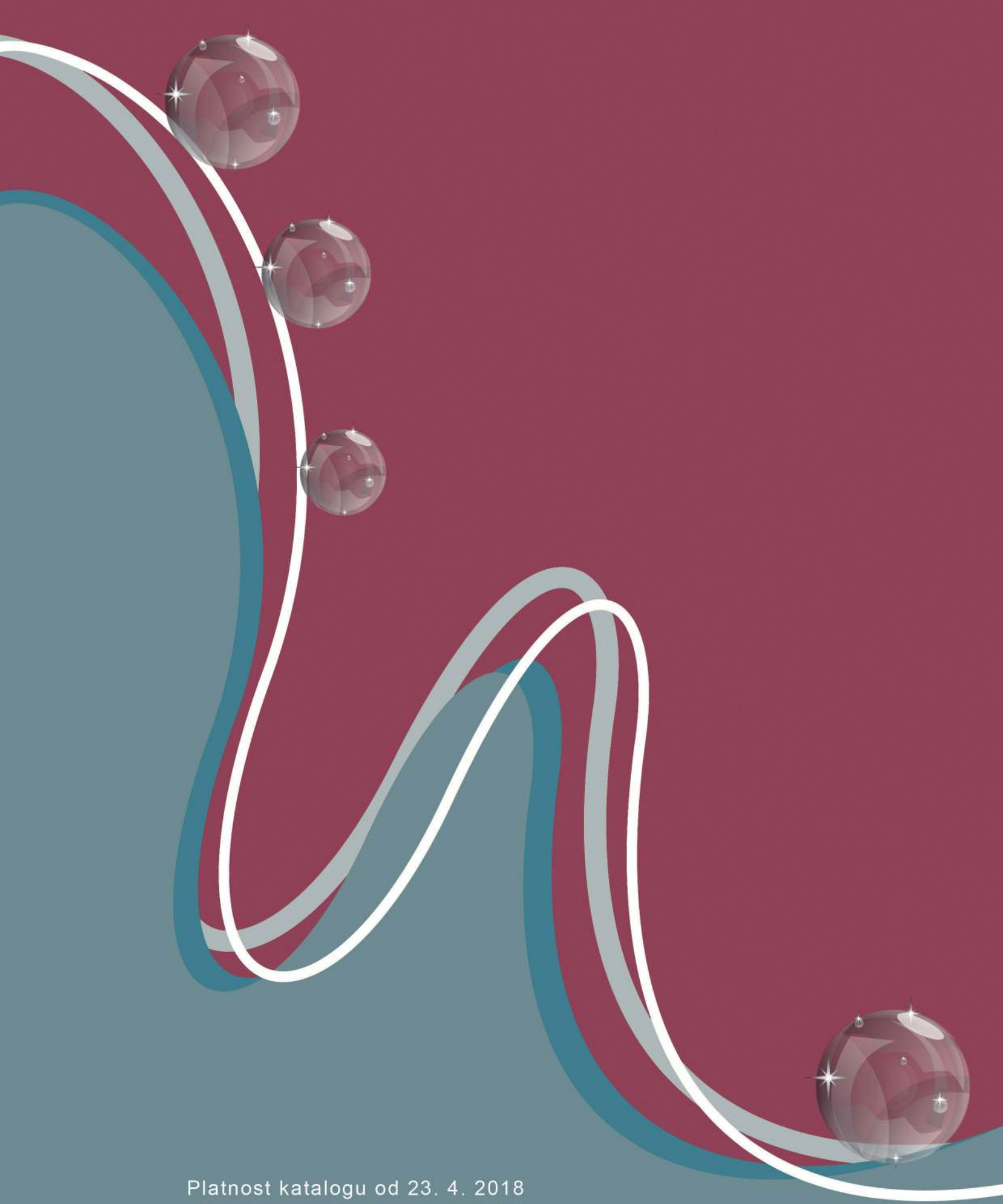

Platnost katalogu od 23. 4. 2018

MALOOBCHODNÍ
ceny s DPH

2018 | 02